FRANCE
Collectivités
MOBILIER URBAIN - MATÉRIEL & JEUX

MOBILIER INTERIEUR

SOMMAIRE

MOBILIER URBAIN

2 BANCS, BANQUETTES & FAUTEUILS
42 CORBEILLES DE PROPRETÉ, CENDRIERS
64 TABLES DE PIQUE-NIQUE
68 POTEAUX & BORNES
76 BARRIÈRES DE VILLE
80 BARRIÈRES DE POLICE & REMORQUE
82 BLOCS PARKING
82 RALENTISSEURS & COUSSINS BERLINOIS
84 SUPPORTS VÉLOS
84 CHASSE-ROUES
86 ABRIS VÉLOS
88 GRILLES D'ARBRE
90 FONTAINES
94 JARDINIÈRES
96 ABRIS BUS

JEUX ENFANTS

100 ARAIGNÉES
106 NACELLES
108 JEUX À RESSORT
114 PORTIQUES
116 TOBOGGANS
118 CABANES
120 PASSERELLES & PONTS
124 TOURS & STRUCTURES
128 PANNEAUX SÉCURITÉ ENFANTS
130 JEUX MUSICAUX
134 JEUX MULTIACTIVITITÉS
136 BUTS DE BASKETS, FOOT & HAND
138 TABLE DE PING-PONG
138 FITNESS EXTÉRIEUR

MOBILIER INTÉRIEUR

144 ABRI PARAPLUIE M2
146 ABRI PARAPLUIE
148 ABRI RÉCEPTION
150 PODIUM MODULABLE
150 CHARIOT POUR PODIUM
150 REMORQUE PODIUM
152 PODIUM PRATICABLE
152 PLANCHER DE BAL
154 GRILLES D'EXPOSITION
154 CHARIOTS POUR GRILLES
156 VITRINES
160 CHAISES
170 POUTRES D'ACCUEIL
176 BANCS
178 TABLES POLYÉTHYLÈNE
182 TABLES DE SALLES DES FÊTES
190 TABLES DE RÉUNION
192 ENSEMBLES TABLES ET BANCS
194 CHARIOTS POUR TABLES
196 VESTIAIRE & CINTRES
196 CHARIOTS POUR CHAISES PLIANTES
198 DIABLES POUR CHAISES

1 abri stand parapluie M2

Caractéristiques

- Structure : aluminium anodisé, piètement 6 faces Ø 50 mm, croisillon section 35 x 18 mm, les pieds sont réglables (hauteur de 180 à 220 cm) équipés en bout de grande platine triangulaire, au centre du toit un mât télescopique avec ressort de tension. Livrée avec son kit d'haubanage et un sac de transport avec pochette pour ranger les accessoires
- Toit : toile polyester enduit PVC 520 g/m², classé M2 tension du toit par velcro avec renfort d'angles, coloris blanc
- Rideaux en option : toile polyester de mêmes caractéristiques que le toit, un velcro de 25 mm en partie haute permet une accroche rapide et simple, les rideaux s'attachent entre eux par une glissière latérale
- Gouttières en option : toile polyester enduit PVC 520 g/m², classé M2, un velcro permet d'attacher les gouttières sur le toit d'une longueur et en largeur qui démarre à 29 cm et finit à 33,50 cm. La forme conique des gouttières permet de créer une pente naturelle
- Poids :

- abri sans rideau 3 x 3 m : 46 kg
- abri sans rideau 3 x 4,5 m : 61 kg
- abri sans rideau 4 x 4 m : 58 kg
- abri sans rideau 3 x 6 m : 80 kg

- Option : poids de lestage de 15 kg

Références :

Abri M2 3 x 3 m - Structure :	**15351**
Abri M2 3 x 3 m - Toit :	**15353**
Abri M2 3 x 4,5 m - Structure :	**15361**
Abri M2 3 x 4,5 m - Toit :	**15363**
Abri M2 4 x 4 m - Structure :	**15371**
Abri M2 4 x 4 m - Toit :	**15373**
Abri M2 3 x 6 m - Structure :	**15381**
Abri M2 3 x 6 m - Toit :	**15382**
Rideau plein M2 - Long. 300 cm :	**15352**
Rideau plein M2 - Long. 400 cm :	**15372**
Rideau plein M2 - Long. 450 cm :	**15362**
Rideau porte M2 - Long. 300 cm :	**15400**
Rideau porte M2 - Long. 400 cm :	**15390**
Rideau avec fenêtre 300 cm :	**15392**
Rideau avec fenêtre 400 cm :	**15393**
Rideau avec fenêtre 450 cm :	**15391**
Gouttière long. 300 cm :	**15402**
Gouttière long. 400 cm :	**15403**
Gouttière long. 450 cm :	**15404**
Gouttière long. 600 cm :	**15405**
Poids de lestage :	**15401**

Poids de lestage en fonte

kit d'haubanage

Sac de transport avec roues

Rideau avec fenêtre

Rideau avec porte

Détail structure

1 abri M2

Abri toile 520 g/m², classé M2
Piètement Ø 50 mm

1 abri stand parapluie classique

Caractéristiques

- Structure : aluminium anodisé, piètement 6 faces Ø 40 mm, croisillon section 26 x 13 mm, les pieds sont réglables (hauteur de 180 à 210 cm) équipés en bout d'une platine triangulaire, au centre du toit un mât télescopique avec ressort de tension. Livrée avec son kit d'haubanage et un sac de transport avec pochette pour ranger les accessoires
- Toit : toile polyester enduit PVC face intérieure 300 g/m², tension du toit par velcro avec renfort d'angles, coloris blanc
- Rideaux en option : toile polyester de mêmes caractéristiques que le toit, un velcro de 25 mm en partie haute permet une accroche rapide et simple, les rideaux s'attachent entre eux par une glissière latérale
- Gouttières en option : toile polyester enduit PVC 520 g/m², classé M2, un velcro permet d'attacher les gouttières sur le toit d'une longueur et en largeur qui démarre à 29 cm et finit à 33,50 cm. La forme conique des gouttières permet de créer une pente naturelle
- Poids :

- abri sans rideau 3 x 3 m : 27 kg
- abri sans rideau 3 x 4,5 m : 36 kg
- abri sans rideau 3 x 6 m : 44 kg
- rideau 3 m : 2,4 kg
- rideau 4,5 m : 3,6 kg

- Option : poids de lestage de 15 kg

Références :

Abri 3 x 3 m - Structure + toit :	**11311**
Abri 3 x 4,5 m - Structure + toit :	**11321**
Abri 3 x 6 m - Structure + toit :	**11331**
Rideau plein - Long 300 cm :	**11312**
Rideau plein - Long 450 cm :	**11323**
Gouttière long. 300 cm :	**15402**
Gouttière long. 450 cm :	**15404**
Gouttière long. 600 cm :	**15405**
Poids de lestage :	**15401**

Poids de lestage en fonte

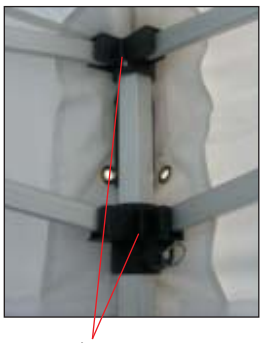

Pièces en plastique

kit d'haubanage

Sac de transport avec roues

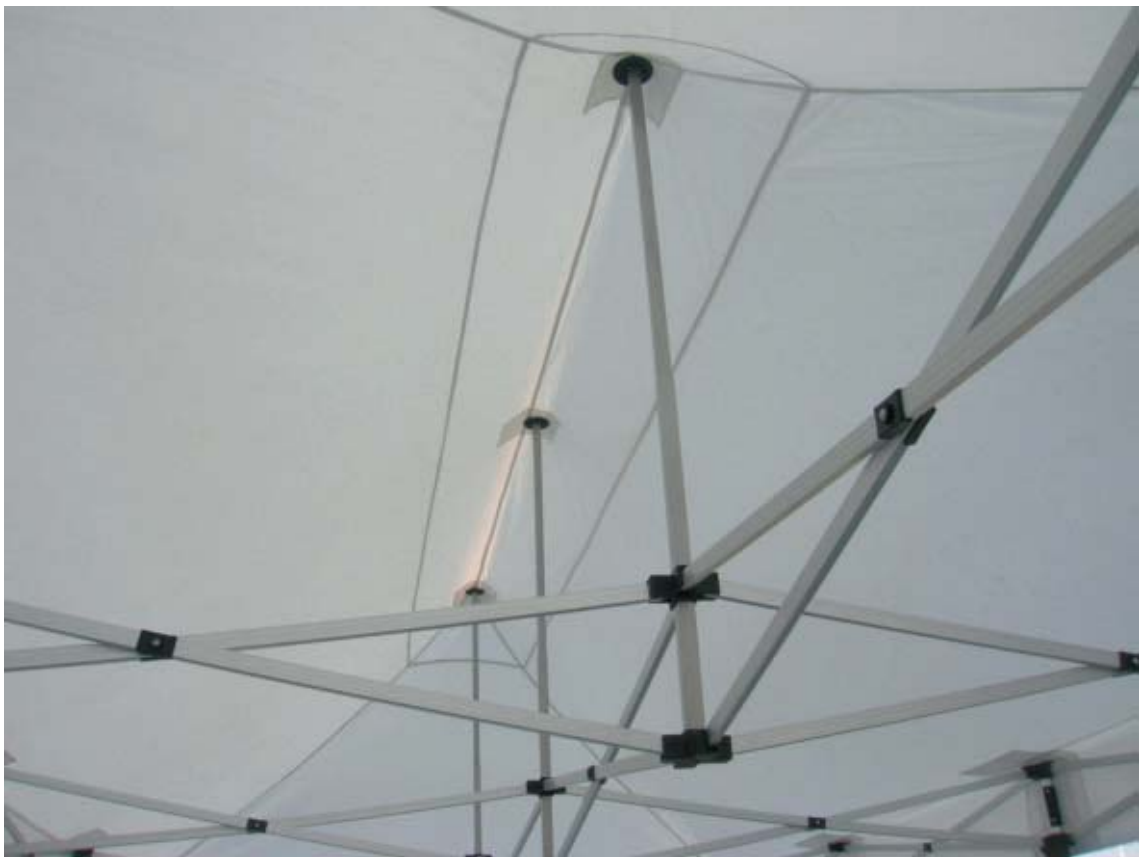

Détail structure 3 x 6 m

Poteau Ø 40 mm

1 abri 3 x 6 m

Abri toile 300 g/m²
Piètement Ø 40 mm

1 abri structure + toit +
2 rideaux pleins 3 x 3 m

1 abri structure +
toit 3 x 3 m

1 abri réception

Références :

Abri réception 5 x 4 m :	**27500**
Abri réception 5 x 8 m :	**27510**
Abri réception 5 x 12 m :	**27520**

Caractéristiques

- Structure : acier galvanisé tube Ø 40 mm avec barres de sol clavetées
- Toit : toile polyester enduit PVC 650 g/m², vernis deux faces antisalissure, classement au feu M2, coloris blanc.
- Bavette intérieure avec œillets, sandows et crochets « S »
- Rideaux : toile polyester de mêmes caractéristiques que le toit. Avec fourreau bas pour le passage d'une barre de sol et jonction par fermetures à glissière sur la hauteur
- Lambrequin de 200 mm assurant le recouvrement de la partie haute des rideaux et l'étanchéité
- Modèle comprenant : 1 armature + toit + 1 côté plein + 1 pignon avec sortie de secours + 1 pignon plein avec fermeture éclair au centre + 1 côté cristal + barres de sol + 4 sangles et piquets
- Poids :

- abri 5 x 4 m : 140 kg
- abri 5 x 8 m : 254 kg
- abri 5 x 12 m : 368 kg

- Conforme à la norme CTS

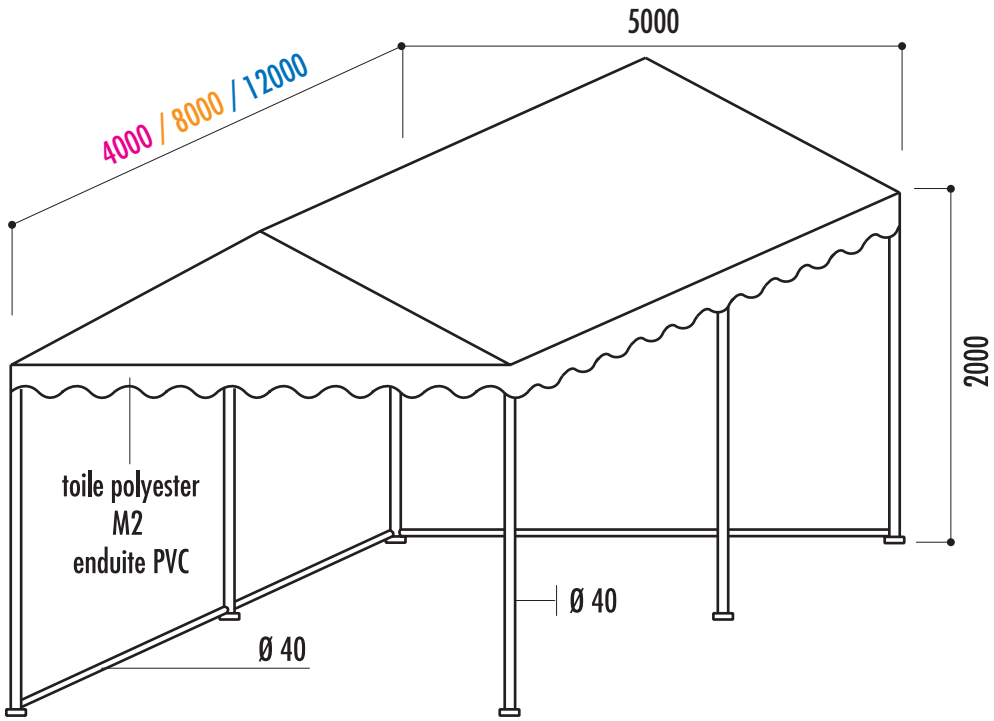

1 podium modulable

CERTIFIÉ apave

Caractéristiques

• Agréé par l'APAVE, conforme à la norme NFP 06 001 (résistance 750 kg/m²) et à l'article AM 17 (classement au feu M3) de la réglementation des ERP (établissements recevant du public)
• Structure en acier galvanisé à chaud
• Piètement en tube carré réglable en hauteur de 670 à 1200 mm par système coulissant à clavette (réglage millimétrique), équipé de 4 anneaux carrés soudés (piètement multidirectionnel)
• Entretoises en tubes carré et rectangulaire pour le support de plancher, équipés d'ergots qui viennent s'imbriquer dans les anneaux des pieds réglables ; une fois le maillage métallique effectué, les planchers peuvent être posés (des tasseaux vissés sous le panneau permettent de bloquer le plancher)
• Garde-corps de sécurité galvanisé à chaud, situé sur les 3 côtés de la scène (sauf devant la scène), escalier d'accès larg. 101 cm (intérieur) avec garde-corps de sécurité compris
• Plancher multiplis extérieur 17 plis, dimensions 122 x 122 cm, épaisseur 24 mm
• Poteau double longueur 1500 mm
• Marche d'escalier largeur 101 cm (côté intérieur), profondeur 31 cm
• Poids :
- escalier : 64 kg
- pied réglable : 6 kg
- entretoise : 8 kg
- lisse 122 cm : 3 kg
- poteau double : 4 kg
• Autres dimensions, autres finitions de plancher, nous consulter
• Options :
- garde-corps barreaudé : dimensions : long. 122 x haut. 100 cm, espacement barreaux larg. 11 cm
- chariot de transport pour structure podium (capacité : 60 entretoises + 30 pieds) : dimensions : 130 x 130 x haut. 180 cm, 2 roues avec frein, 2 roues sans frein
- chariot de transport pour plateaux (capacité : 20 à 25 plateaux) : dimensions extérieures : 130 x 130 cm, dimensions intérieures : 120 x 120 cm, tube 5 x 5 cm, 2 roues avec freins, 2 roues sans freins

Références

Podium 366 x 244 cm :	**11440**
Podium 366 x 366 cm :	**11450**
Podium 488 x 244 cm :	**11460**
Podium 488 x 366 cm :	**11470**
Podium 488 x 488 cm :	**11480**
Podium 610 x 366 cm :	**11490**
Podium 610 x 488 cm :	**11500**
Podium 610 x 610 cm :	**11510**
Podium 732 x 366 cm :	**11520**
Podium 732 x 488 cm :	**11530**
Podium 732 x 610 cm :	**11540**
Podium 732 x 732 cm :	**11550**
Podium 854 x 488 cm :	**11560**
Podium 854 x 610 cm :	**11570**
Podium 854 x 732 cm :	**11580**
Podium 854 x 854 cm :	**11590**
Podium 976 x 488 cm :	**11600**
Podium 976 x 610 cm :	**11610**
Podium 976 x 732 cm :	**11620**
Podium 976 x 854 cm :	**11630**
Podium 976 x 976 cm :	**11640**
Podium 1220 x 854 cm :	**11641**
Garde-corps barreaudé :	**15012**
Chariot pour podium :	**11448**
Chariot pour plateaux :	**11449**

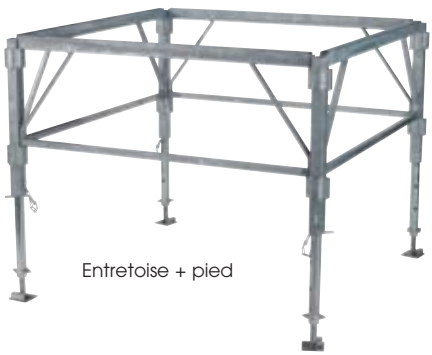
Entretoise + pied

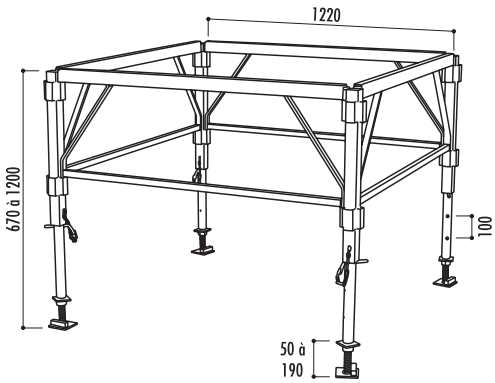

Chariot de transport pour structure podium (60 entretoises + 30 pieds)

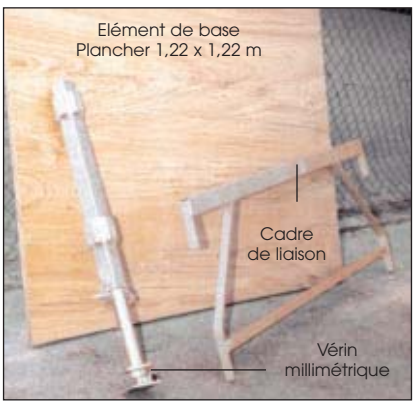

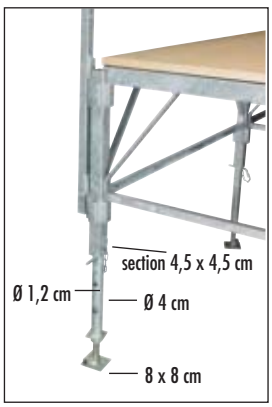

Garde-corps barreaudé

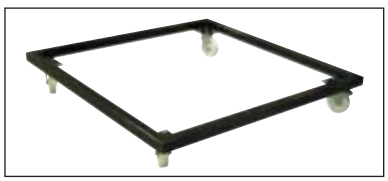
Chariot de transport pour plateaux (capacité 20 à 25 plateaux)

2 remorque podium Mayotte

Caractéristiques

• REMORQUE
• Ossature et châssis en tôle acier galvanisé ép. 2 mm
• Essieu de 750 kg freinés
• 4 pneus de 145/80 R 13 et 1 roue jockey
• Timon en V fixe normalisé et attelage boule
• Freinage par inertie
• Eclairage normalisé
• Conforme aux normes routières et réceptionné par les Mines

PODIUM
• Structure en tubes carrés et ronds emboitables et clipsables
• Gardes corps 2 lisses démontables
• Escalier
• Plancher CTBX BAKELISE marron ép. 18 mm
• Bâche (toit, fond et côtés) 650 g/m², classée au feu M2
• Dimensions : long. 370, 500 ou 600 x larg. 236 x haut. avant 240 cm ; Haut. arrière 220 cm
• Option : jupe ou modèle 1 seul essieu, nous consulter
• Transport en sus

Références

Podium 370 x 236 cm :	**22780**
Podium 500 x 300 cm :	**22781**
Podium 600 x 300 cm :	**22782**
Timon articulé :	**22783**
Coffre de rangement :	**22784**

1

Option : garde-corps barreaudé

2

2

1 podium praticable

Caractéristiques

- Podium aluminium à hauteur variable
- Agréé par VERITAS, conforme à la norme NFP 06 001 (résistance 750 kg / m²) et à l'article AM 17 (classement au feu M3) de la réglementation des ERP (établissements recevant du public)
- Élément de 2 x 1 modulable dans tous les sens
- Constitué d'un plateau bois multiplis épaisseur 18 mm et d'un cadre en profilé alu à double rainurage permettant l'assemblage facile et la fixation d'accessoires (garde-corps, bardages…)
- 7 hauteurs de réglage : 20, 40, 60, 70, 80, 90 et 100 cm réglables par simple manipulation d'une poignée, situé sous le châssis, accessibles sans renverser le podium
- Poids du module : 51 kg (multiplis brut ou peint noir), 54 kg (antidérapant)
- Chaque élément est livré avec 2 accouplements de serrage
- 3 finitions de plancher : multiplis, antidérapant ou multiplis noir
- Garde-corps obligatoire à partir d'une hauteur de 100 cm
- Colle phénolique

Références

Plancher multiplis brut :	**11431**
Plancher antidérapant :	**11430**
Plancher multiplis peint noir :	**11433**
Garde-corps 1 m :	**11432**
Rampe d'escalier :	**13127**
Escalier 40 cm :	**15060**
Escalier 60 cm :	**15061**
Escalier 80 cm :	**15062**
Escalier 100 cm :	**15063**
Attache escalier droite / gauche :	**15068**
Marche 20 cm :	**15064**
Marche 40 cm :	**15065**
Marche 60 cm :	**15066**
Marche 80 cm :	**15067**
Tirette pour podium :	**11438**
Profil de liaison :	**11439**
Chariot de transport pour podium :	**13160**

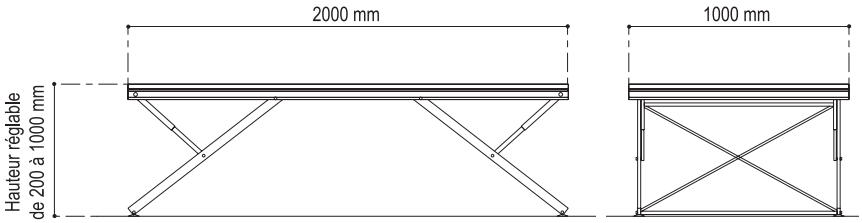

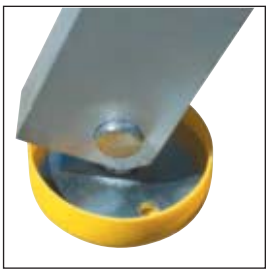
Cache jaune

Poignée de réglage

2 garde-corps
de 1 m

Chariot de transport
(maxi 8 unités), 2 roues fixes
et 2 roues pivotantes
non freinées

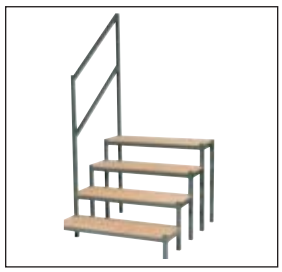
Escalier pour podium
Haut. 100 cm
+ rampe d'escalier

2 plancher de bal

Caractéristiques

- Utilisation intérieure ou extérieure (sous abri)
- Plancher de bal et mini estrade
- Démontable
- Constitué d'éléments de 1,22 x 1,22 m modulables dans tous les sens et réglables en hauteur de 145 mm minimum à 205 mm maximum
- À l'extrémité des pieds, un vérin millimétrique permet un réglage précis pour un niveau parfait
- Des tasseaux vissés sous le panneau permettent de bloquer le plancher
- Montage simple et rapide (aucun outil nécessaire)
- Grâce à son système modulable, possibilité d'agrandir sa surface au fil du temps
- Structure galvanisée à chaud
- Plancher tout bouleau 17 plis, épaisseur 24 mm finition brut, conforme à l'article AM 17 (classement au feu M3) de la réglementation des ERP (établissement recevant du public)
- Poids :

- plancher de bal 1220 x 1220 mm : 26,50 kg
- entretoise : 3,50 kg
- pied réglable : 2 kg

- Autres formats et finitions, nous consulter

Références

Plancher 366 x 366 cm :	**11350**
Plancher 488 x 488 cm :	**11360**
Plancher 610 x 488 cm :	**11370**
Plancher 610 x 610 cm :	**11380**
Plancher 732 x 732 cm :	**11390**
Plancher 854 x 488 cm :	**11401**
Plancher 854 x 854 cm :	**11400**
Plancher 976 x 610 cm :	**11411**
Plancher 976 x 732 cm :	**11412**
Plancher 976 x 976 cm :	**11410**
Plancher 1098 x 1098 cm :	**11420**
Chariot pour plateaux :	**11449**

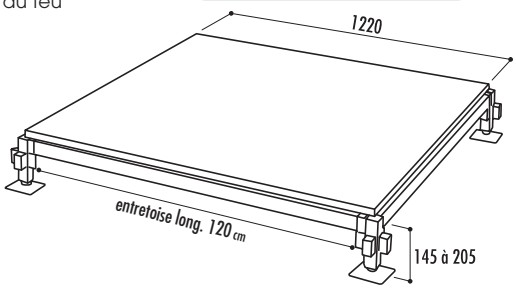

Dimensions en cm	Nombre de pieds	Nombre d'entretoises	Nombre de planchers
366 x 366	16	24	9
488 x 488	25	40	16
610 x 488	30	49	20
610 x 610	36	60	25
732 x 732	49	84	36
854 x 854	64	112	49
976 x 976	81	144	64
1098 x 1098	100	180	81

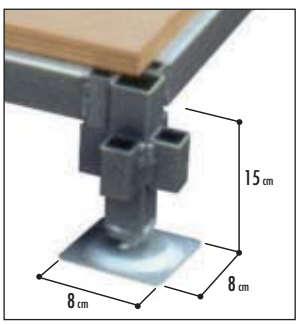

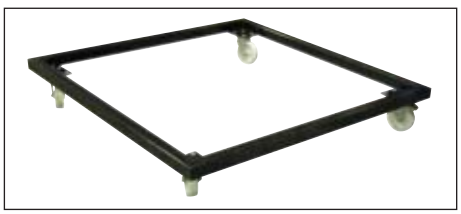
Chariot de transport pour plateaux :
capacité 20 à 25 plateaux,
dimensions extérieures : 130 x 130 cm
tube 5 x 5 cm

1 plancher multiplis

1 plancher en bois contreplaqué peint noir

2 plancher multiplis, autres finitions, nous consulter

1 grille d'exposition Valence

Références

Grille Valence :	**11650**
Pied - 1 coude :	**11660**
Clip d'assemblage :	**11670**
Kit roulettes :	**11663**

Caractéristiques

- Grille en acier finition peinture gris martelé thermolaquée
- Assemblable par clip
- Tube rond Ø 25 mm
- Grille Ø 4 mm
- Mailles 50 x 50 mm
- Poids : 12 kg/grille
- Vendues par lot de 3
- Option : pied pour grille en tube rond Ø 25 mm, haut. 400 x larg. 240 mm (entraxe coude : 100 mm), kit roulettes (4 coudes + 4 roulettes Ø 50 mm)

Assemblable par clip

1 pied
(2 coudes)

Kit roulettes
(4 coudes + 4 roulettes)

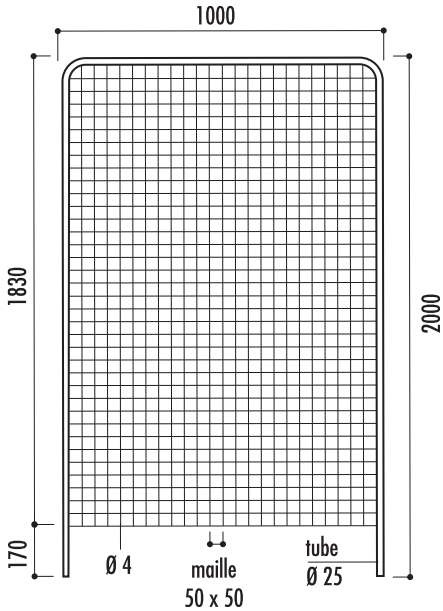

2 chariot pour grilles livré monté

Références

Chariot 12 grilles livré monté :	**11680**
Chariot 24 grilles livré monté :	**11690**

Caractéristiques

- Armature en tubes carrés en acier 40 x 40 mm
- Bras de suspension en tube carré en acier 20 x 20 mm
- 4 roues pivotantes Ø 125 mm dont 2 avec freins
- Finition peinture au four coloris vert RAL 6005
- Embouts antichute des grilles en polyamide noir

- Dimensions chariot 12 grilles :
- Largeur 480 x longueur 1000 x hauteur 1190 mm
- Poids : 20 kg

- Dimensions chariot 24 grilles :
- Largeur 720 x longueur 1500 x hauteur 1190 mm
- Poids : 25 kg

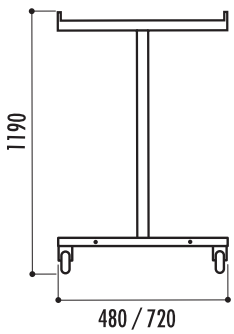

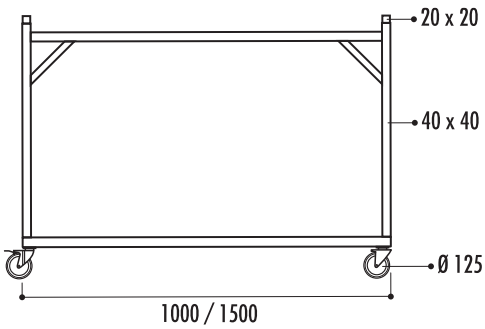

3 chariot pour grilles livré démonté

Référence

Chariot 24 grilles livré démonté :	**11701**

Caractéristiques

- Armature en tubes carrés en acier 40 x 40 mm
- 4 roues pivotantes Ø 125 mm dont 2 avec freins
- Finition peinture au four coloris RAL 9005
- Largeur 720 x longueur 1500 x hauteur 1190 mm
- Poids : 20 kg

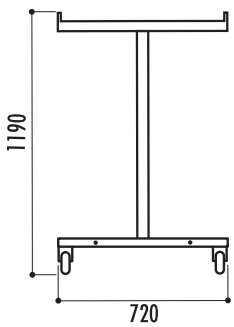

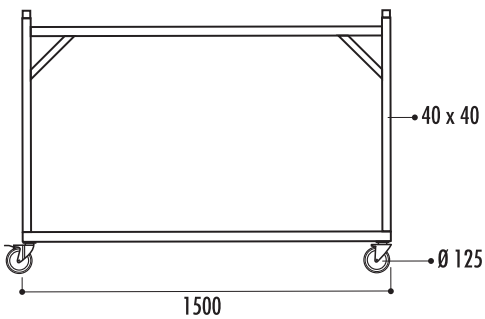

1 Exemple de configuration : 5 grilles et 4 coudes = 2 pieds

2 Chariot 12 grilles monté

3 Chariot 24 grilles démonté

1 vitrine Exclusive

Caractéristiques

- Extérieure
- Cadre en aluminium anodisé
- Vitre en verre trempé épaisseur 4 mm ou méthacrylate (plexiglas) épaisseur 3 mm
- Étanchéité sans joint et ventilation naturelle
- Charnières inox de type piano
- Serrure de sécurité
- Porte battante démontable
- Fond magnétique en tôle blanche laquée
- Épaisseur totale : 30 mm
- Épaisseur utile : 21 mm
- Fixation murale dans le profilé

Références

Vitrage :	méthalycrate	sécurit
Vitrine Exclusive - 2 A4 1 serrure :	**24650**	**24710**
Vitrine Exclusive - 4 A4 1 serrure :	**24660**	**24720**
Vitrine Exclusive - 6 A4 1 serrure :	**24670**	**24730**
Vitrine Exclusive - 9 A4 1 serrure :	**24680**	**24740**
Vitrine Exclusive - 12 A4 2 serrures :	**24690**	**24750**
Vitrine Exclusive - 16 A4 2 serrures :	**24700**	**24760**

Épaisseur totale 30 mm

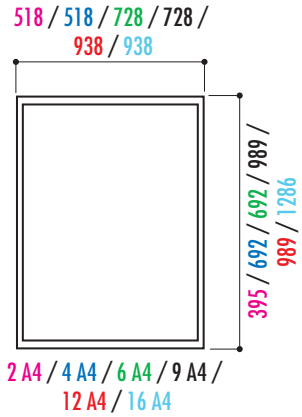

2 vitrine Étoile métal

Caractéristiques

- Extérieure, existe en vitrine intérieure, nous consulter
- Cadre en aluminium anodisé avec coins arrondis en ABS
- Coloris au choix
- Vitre en verre trempé épaisseur 4 mm ou méthacrylate (plexiglas)
- Joint d'étanchéité pour le modèle extérieur
- Charnières inox de type piano
- Serrure de sécurité
- Fond magnétique en tôle blanche laquée
- Epaisseur totale : 33 mm
- Epaisseur utile : 24 mm
- Fixation invisible par les 4 angles

Couleurs

Gris Rouge Noir

Références

Vitrage :	méthalycrate	sécurit
Vitrine Étoile - 4 A4 1 serrure :	**24770 + couleur**	**24800 + couleur**
Vitrine Étoile - 6 A4 1 serrure :	**24780 + couleur**	**24810 + couleur**
Vitrine Étoile - 9 A4 2 serrures :	**24790 + couleur**	**24820 + couleur**

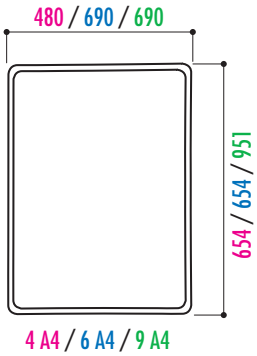

3 vitrine Dauphine sur poteau

Caractéristiques

- Extérieure
- Simple ou double face en option
- Cadre en aluminium anodisé
- Vitre épaisseur 4 mm, méthacrylate (plexiglas)
- Étanchéité sans joint et ventilation naturelle
- Charnières à axe laiton très résistantes
- Serrure de sécurité dans le profilé
- Porte battante démontable
- Fond magnétique en tôle blanche laquée
- Epaisseur totale : 45 mm
- Epaisseur utile : 30 mm
- Piètement latéral en aluminium anodisé Ø 62 mm, hauteur 250 cm
- À sceller

Références

Vitrine Dauphine - 18 A4 :	**24830**
Vitrine Dauphine - 21 A4 :	**24840**
Vitrine Dauphine - 24 A4 :	**24850**
Vitrine Dauphine - 27 A4 :	**24860**

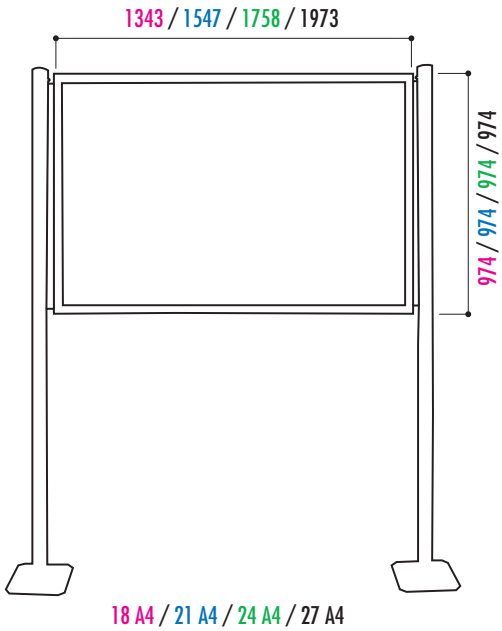

1 Extérieure

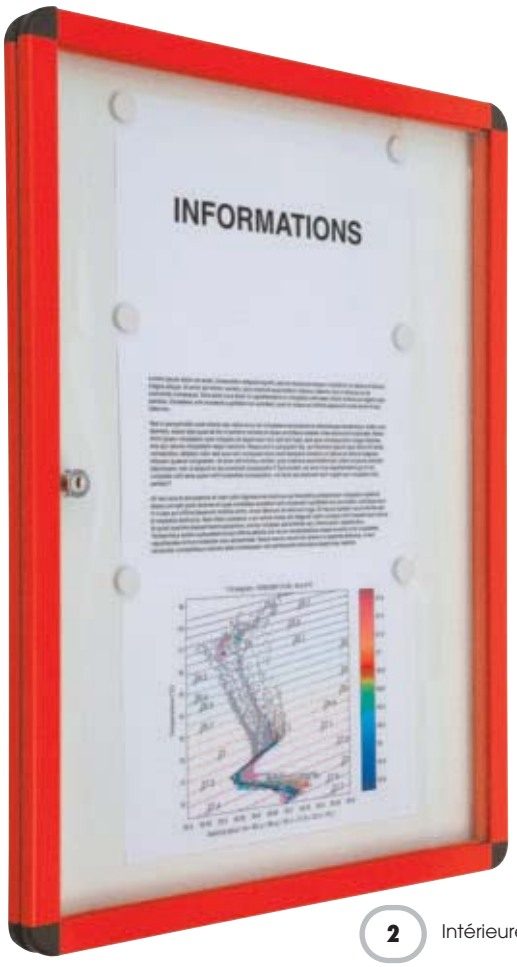

2 Intérieure

3 Extérieure

1 vitrine Antarès

Caractéristiques

- Extérieure
- Cadre en profilé aluminium anodisé ou laqué, coloris au choix
- Coins arrondis en polycarbonate coloris gris (RAL 9023)
- Modèle 4, 6, 9 ou 12 A4 avec porte battante : vitre en verre trempé épaisseur 4 mm
- Modèle 12, 15, 18, 21 ou 24 A4 avec porte levante : vitre en PMMA épaisseur 4 mm
- Étanchéité par joint élastomère et ventilation naturelle
- Charnière toute hauteur
- Serrure de sécurité
- Fond magnétique en tôle laquée grise (RAL 9002)
- Épaisseur totale : 44 mm
- Épaisseur utile : 24 mm
- Fixation invisible par les 4 angles (vis et chevilles fournies)

Couleurs

RAL 1019 · RAL 5000 · RAL 3011 · Alu anodisé · RAL 7005

Références

Porte battante :	
Vitrine Antarès 4 A4 :	**24880 + couleur**
Vitrine Antarès 6 A4 :	**24890 + couleur**
Vitrine Antarès 9 A4 :	**24900 + couleur**
Vitrine Antarès 12 A4 :	**24870 + couleur**
Porte levante :	
Vitrine Antarès 12 A4 :	**26470 + couleur**
Vitrine Antarès 15 A4 :	**26480 + couleur**
Vitrine Antarès 18 A4 :	**26490 + couleur**
Vitrine Antarès 21 A4 :	**26500 + couleur**
Vitrine Antarès 24 A4 :	**26510 + couleur**

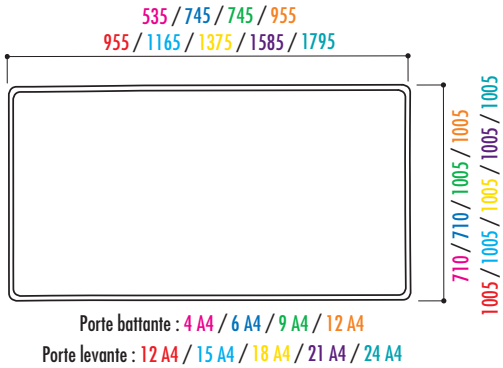

Porte battante : 4 A4 / 6 A4 / 9 A4 / 12 A4

Porte levante : 12 A4 / 15 A4 / 18 A4 / 21 A4 / 24 A4

2 vitrine Alcyone

Caractéristiques

- Extérieure
- Cadre en aluminium anodisé avec coins arrondis en polycarbonate coloris gris (RAL 9023)
- Vitre en verre épaisseur 3 mm avec encadrement en aluminium
- Étanchéité par joint élastomère et ventilation naturelle
- Charnière amovible
- Serrure 1 point
- Fond magnétique en tôle laquée grise (RAL 9002)
- Epaisseur totale : 28 mm
- Epaisseur utile : 15 mm
- Fixation invisible par les 4 angles (vis et chevilles fournies)

Joint étanche

Porte démontable

Références

Vitrine Alcyone 1 A4 :	**24910**
Vitrine Alcyone 2 A4 :	**24920**
Vitrine Alcyone 4 A4 :	**24930**
Vitrine Alcyone 6 A4 :	**24940**
Vitrine Alcyone 9 A4 :	**24950**

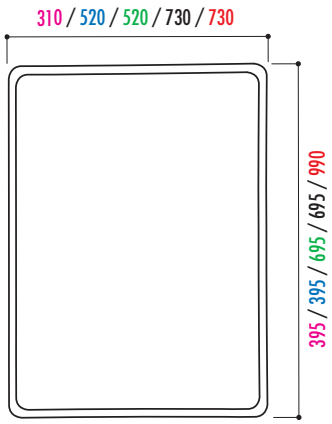

1 A4 / 2 A4 / 4 A4 / 6 A4 / 9 A4

3 vitrine Phoenix

Caractéristiques

- Intérieure
- Cadre en aluminium anodisé avec coins arrondis en polyamide coloris gris (RAL 9023)
- Vitre en PMMA épaisseur 3 mm
- Un profil assure le rôle de charnière
- Serrure de sécurité
- Fond magnétique en tôle laquée grise (RAL 9002) ou fond liège collé sur contreplaqué de 5 mm
- Epaisseur totale : 27 mm
- Epaisseur utile : 11,8 mm
- Fixation par vis et chevilles (fournies)

Références

Fond :	tôle	liège
Vitrine Phoenix - 1 A4 :	**24960**	**25020**
Vitrine Phoenix - 2 A4 :	**24970**	**25030**
Vitrine Phoenix - 3 A4 horizontal :	**24980**	**25040**
Vitrine Phoenix - 3 A4 vertical :	**24990**	**25050**
Vitrine Phoenix - 4 A4 :	**25000**	**25060**
Vitrine Phoenix - 6 A4 :	**25010**	**25070**

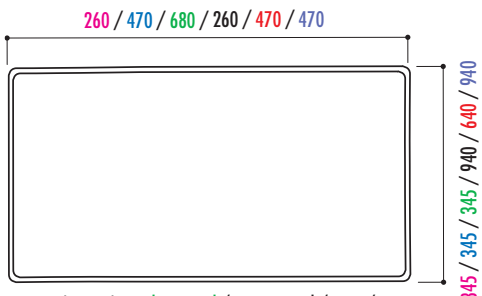

1 A4 / 2 A4 / 3 A4 horizontal / 3 A4 vertical / 4 A4 / 6 A4

1 Vitrine porte levante

1 Vitrine porte battante

3 Vitrine fond tôle

2

3 Vitrine fond liège

Chariots de transport, voir pages 198 et 199

1 chaise Naples Ø 22 mm

Références

M4 - Assemblable Ø 22 mm :	**11770 + couleur**
M2 - Assemblable Ø 22 mm :	**11790 + couleur**
Barre inter-rangées :	**11810**

Caractéristiques

- Assemblable
- Coque en polypropylène pur teinté dans la masse classée M2 ou M4
- Antistatique et anti-UV
- Coloris : voir nuancier ci-dessous
- Coque vissée sur le piètement
- Pieds en acier finition chromée Ø 22 mm (existe en piètement noir, nous consulter)
- 4 tampons antibruit non tachant
- Empilable par 20
- Poids : 3 kg

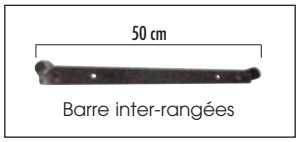

Système d'accroche

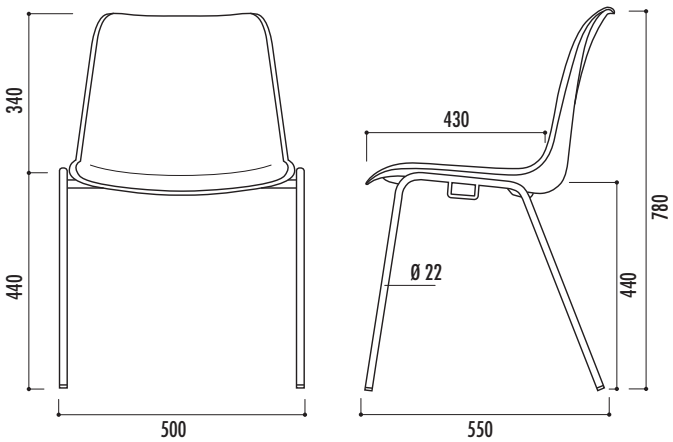

Couleurs en stock

RAL 7015 · RAL 1001 · RAL 7044 · RAL 3005 · RAL 5005

Autres couleurs

RAL 1023 · RAL 3020 · Saumon 21 · RAL 8017 · Vert 02 · Lavande 17 · RAL 9004 · RAL 9003 · Pistache 19

2 chaise Naples Ø 18 mm

Références

M2 Ø 18 mm - Assemblable :	**19920 + couleur**
M2 Ø 18 mm - Non assemblable :	**19940 + couleur**
M4 Ø 18 mm - Non assemblable :	**19960 + couleur**
Barre inter-rangées :	**11810**

Caractéristiques

- Assemblable ou non assemblable
- Coque en polypropylène pur teinté dans la masse, classée M2 ou M4
- Antistatique et anti UV
- Coloris : voir nuancier
- Coque vissée sur le piètement
- Pieds en acier finition chromée Ø 18 mm (existe en piètement noir, nous consulter)
- 4 tampons anti bruit non tachant
- Charge supportée 200 kg
- Empilable par 20
- Poids : 3 kg

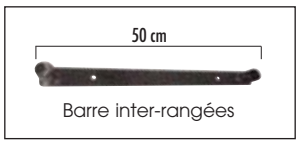

Système d'accroche

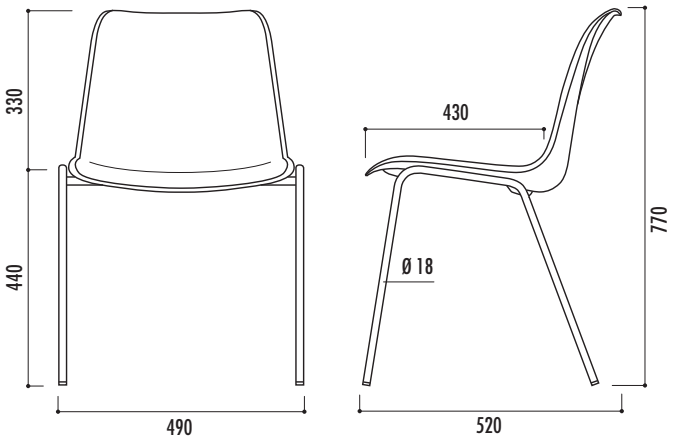

Couleurs coque

RAL 1023 · Pistache 19 · RAL 9004 · RAL 7015 · RAL 1001 · RAL 8017 · Saumon 21 · RAL 9003 · RAL 7044 · RAL 3005 · Vert 02 · Lavande 17 · RAL 3020 · RAL 5005

3 chaise Milan

Références

M2 - Assemblable :	**12860 + couleur**
M2 - Non assemblable :	**12870 + couleur**
M4 - Assemblable :	**12840 + couleur**

Caractéristiques

- Assemblable ou non assemblable
- Coque polypropylène pur teinté dans la masse, classée M2 ou M4
- Traitée anti-UV
- Coloris : voir nuancier
- Coque vissée sur le piètement
- Pieds en acier Ø 25 mm, finition chromée
- 4 tampons antibruit non tachant
- Empilable par 15
- Poids : 3,20 kg

Système d'accroche

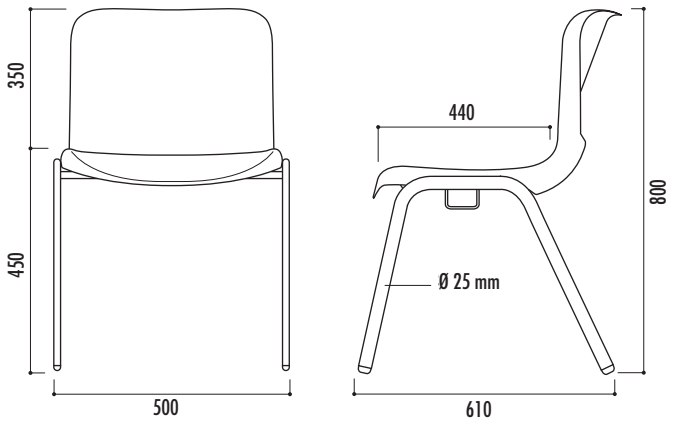

Couleurs coque

RAL 7015 · RAL 7044 · RAL 8017* · RAL 1001 · RAL 5005 · RAL 3005

* Quantité minimum de commandes : 200 chaises

1

Coloris en stock Ø 22 mm :

2

3

Chariots de transport, voir pages 198 et 199

1 chaise Vanoise

Caractéristiques

- Assemblable ou non assemblable
- Assise coque polypropylène pur teinté dans la masse traité anti-UV aspect grainé avec classement au feu M4 ou M2
- Coque clipsée sur le piètement
- Piètement en acier rond Ø 22 mm ou Ø 20 mm finition peinture époxy gris martelé, gris argent ou noir, avec 4 tampons antibruit
- Coloris : voir ci-dessous
- Empilable
- Poids : 4 kg

Couleurs coque M2

Anthracite, Gris clair, Beige, Bleu, Rouge, Bordeaux, Moka

Couleurs coque M4

Beige, Bordeaux

Couleurs piètement

Noir, Gris martelé, Gris argent

Barre inter-rangées

Système d'accroche Ø 22 mm

Système d'accroche Ø 20 mm

Références

Ø 20 mm M2 non assemblable :	**11840 + couleur**
Ø 20 mm M2 assemblable :	**11860 + couleur**
Ø 20 mm M4 non assemblable :	**11820 + couleur**
Ø 22 mm M2 non assemblable :	**11850 + couleur**
Ø 22 mm M2 assemblable :	**11870 + couleur**
Ø 22 mm M4 non assemblable :	**11830 + couleur**
Barre inter-rangée :	**13040**

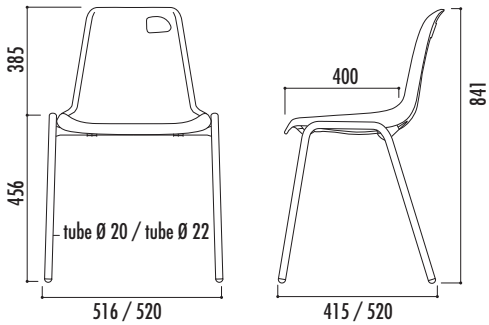

2 chaise Bologne

Caractéristiques

- Assemblable ou non assemblable
- Coque polypropylène pur teinté dans la masse, classée M2 ou M4
- Anti-UV
- Coloris : voir nuancier
- Coque vissée sur le piètement
- Pieds en acier finition chromée ou peinture époxy noir Ø 18 mm
- 4 tampons antibruit non tachant
- Empilable par 20
- Poids : 2,50 kg

Couleurs coque

RAL 1023, Pistache 19*, RAL 9004*, RAL 7015*, RAL 1001*, RAL 8017*, Saumon 21*, RAL 3005*, RAL 7044, RAL 9003, Vert 02, Lavande 17*, RAL 3020, RAL 5005

* Quantité minimum de commandes : 200 chaises

Couleurs piètement

Noir, Chromé

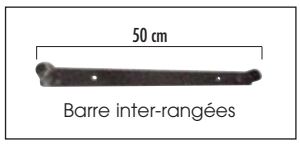

Barre inter-rangées

Système d'accroche

Références

M2 - Assemblable	Pieds chromés :	**12920 + couleur**
M2 - Non assemblable	Pieds chromés :	**12940 + couleur**
M4 - Non assemblable	Pieds chromés :	**12960 + couleur**
M2 - Assemblable	Pieds noirs :	**12980 + couleur**
M2 - Non assemblable	Pieds noirs :	**13000 + couleur**
M4 - Non assemblable	Pieds noirs :	**13020 + couleur**
Barre inter-rangées :		**11810**

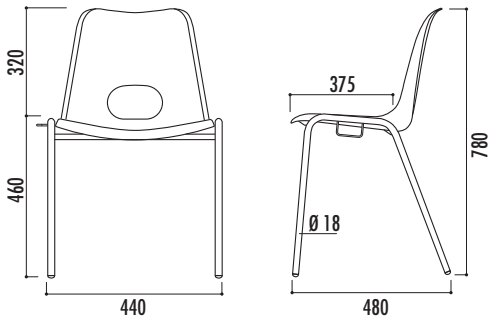

3 chaise Bologne enfant

Caractéristiques

- Assemblable ou non assemblable
- Assise en polypropylène pur teinté dans la masse classée M2
- Coloris : voir nuancier
- Coque vissée sur le piètement
- Pieds finition chromée ou noir Ø 18 mm
- 4 tampons antibruit non tachant
- Empilable
- Poids : 1,90 kg
- Hauteur d'assise : 26, 30 ou 34 cm (à préciser)

Couleurs coque

RAL 1023, Vert 02, RAL 3020, Saumon 21, Lavande 17, Pistache 19, RAL 5005

Couleurs piètement

Noir, Chromé

Références

M2 - Non assemblable	Pieds chromés	Haut. 26 cm :	**13100 + couleur**
M2 - Non assemblable	Pieds noirs	Haut. 26 cm :	**13220 + couleur**
M2 - Non assemblable	Pieds chromés	Haut. 30 cm :	**13109 + couleur**
M2 - Non assemblable	Pieds noirs	Haut. 30 cm :	**13227 + couleur**
M2 - Non assemblable	Pieds chromés	Haut. 34 cm :	**13118 + couleur**
M2 - Non assemblable	Pieds noirs	Haut. 34 cm :	**13234 + couleur**

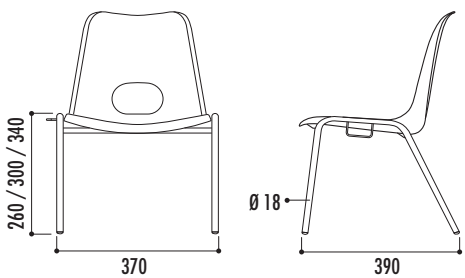

1 Piétement Ø 20 mm

1 Piétement Ø 22 mm

2

3

Chariots de transport, voir pages 198 et 199

1 chaise Vale

Caractéristiques

- Empilable
- Assise et dossier en polyamide haute qualité classé au feu M2, finition grainé, anti UV
- Conforme à la norme EN 12727/2000
- Coloris coque : voir nuancier
- Piètement luge en fil d'acier finition chromée Ø 11 mm
- Patins antidérapants coloris blanc ou noir
- 2 modèles : sans ou avec accoudoirs en polyamide
- Poids :
- Sans accoudoir : 5,5 kg
- Avec accoudoirs : 6,6 kg
- Conditionnement par 4 chaises
- Options : barre inter-rangées, système d'accroche, chariot

Couleurs coque

RAL 9010 RAL 7016 RAL 9004

Avec accoudoirs

Références

M4 - sans accoudoirs :	**20070 + couleur**
M2 - sans accoudoirs :	**20073 + couleur**
M4 - avec accoudoirs :	**20080 + couleur**
M2 - avec accoudoirs :	**20083 + couleur**
Barre inter-rangées :	**21380**
Syst. accroche chaise sans accoudoir :	**21480**
Syst. accroche chaise avec accoudoirs :	**21490**
Chariot pour chaise Vale :	**21970**

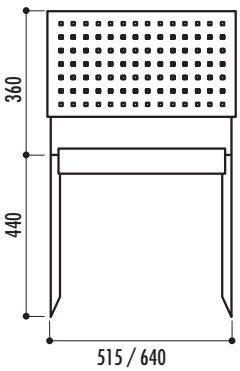

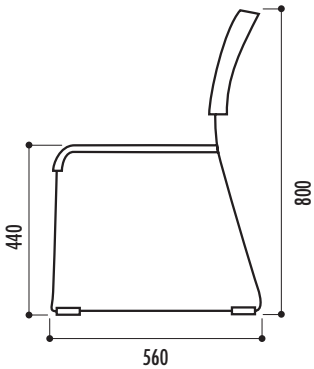

2 chaise Ola

Référence

Chaise Ola : **20600 + couleur**

Caractéristiques

- Coque en polypropylène copolymère de haute qualité teinté dans la masse, classé M4 renforcé, 100 % recyclable
- Antistatique et anti UV
- Coloris : voir nuancier
- Pieds en acier finition chromée Ø 16 mm
- 4 patins de protection antidérapants
- Empilable par 4
- Poids : 4,8 kg
- Conditionnement par 4 chaises

Couleurs coque

RAL 9003 RAL 7015 RAL 9004 RAL 3020

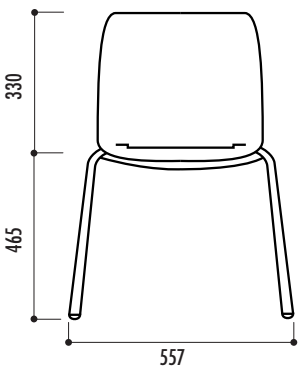

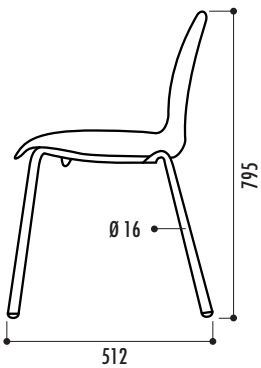

3 chaise Nomade

Référence

Chaise Nomade : **25080 + couleur**

Caractéristiques

- Assemblable
- Coque polypropylène aspect grainé, classé M2, 100 % recyclable
- Pieds en acier Ø 20 mm finition époxy anthracite
- Coloris : voir nuancier
- Empilable par 16
- 4 tampons hémisphériques non tachant
- Poids : 3,8 kg

Couleurs coque

Gris clair Noir Beige Vert pistache

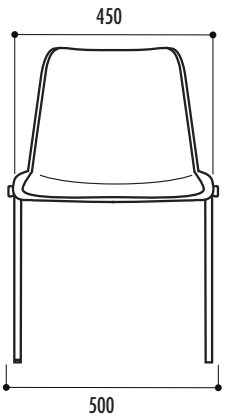

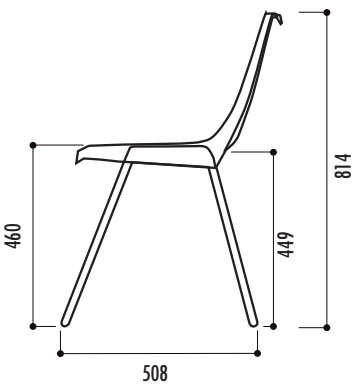

Système d'accroches pour chaises avec accoudoirs

Système d'accroches pour chaises sans accoudoir

Barre inter-rangées

1

2

3

Chariots de transport, voir pages 198 et 199

1 chaise Denver

Références

M2 non assemblable :	**12471 + couleur**
M2 assemblable :	**12474 + couleur**
M4 non assemblable :	**12470**
Barres inter-rangées (lot de 2) :	**12480**

Caractéristiques

- En résine de synthèse monobloc classé au feu M4 ou M2, finition aspect grainé
- Résistante aux U.V et aux intempéries
- Coloris au choix voir nuancier
- Empilable par 10/12
- Poids : 2,8 kg (non assemblable) et 2,9 kg (assemblable)
- Charge maxi : 150 kg
- Option : système d'accroche, sur demande

Couleurs M2
Beige, Anthracite, Bordeaux

Couleurs M4
Beige

Barres inter-rangées
long. 55 cm

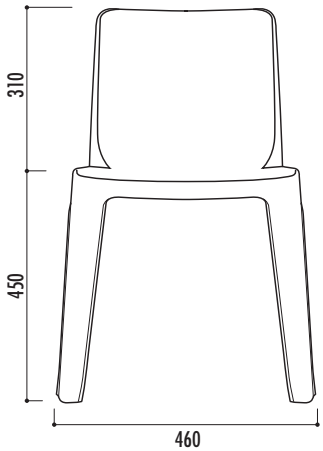

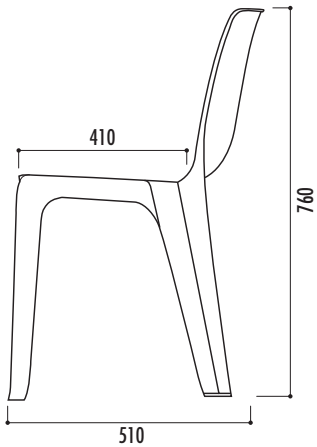

2 chaise Campus

Références

Chaise Campus assemblable :	**19240 + couleur**
Chaise Campus non assemblable :	**19250 + couleur**
Barre inter-rangées :	**12490**

Caractéristiques

- Piètement en acier rond Ø 18 mm, ép. 1,5 mm, finition peinture noire avec 4 tampons antibruit
- Assise coque polypropylène pur teinté dans la masse avec classement M2 (classée au feu), clippée sur le piètement
- Coloris : voir nuancier
- Empilable
- Poids : 2,9 kg (assemblable) / 2,6 kg (non assemblable)

Couleurs coque
Bleu, Rouge, Acajou, Beige, Noir

Barre inter-rangées
long. 55 cm

Système d'accroche

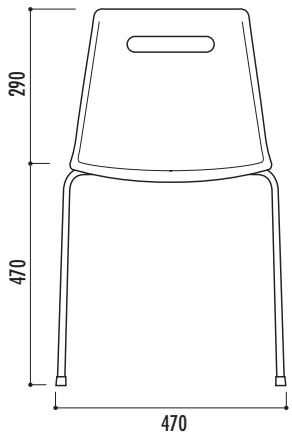

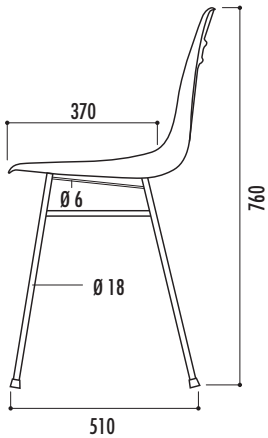

3 chaise Miami

Références

Chaise Miami blanche :	**13890**
Chaise Miami verte :	**13891**

Caractéristiques

- Empilable
- En résine de synthèse avec protection anti-UV.
- Coloris blanc ou vert
- Solide et légère
- Entretien minimum
- Résistante au soleil et aux intempéries
- Poids : 2,4 kg

Couleurs
Blanc, Vert amazonie

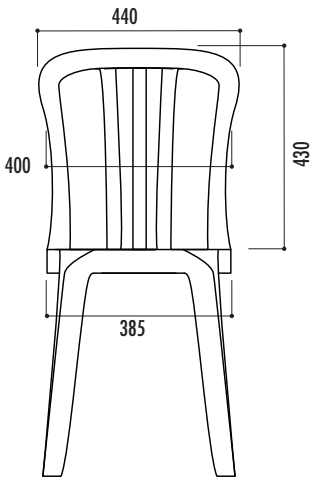

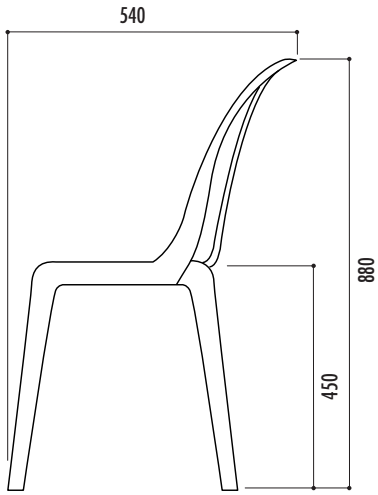

1

2

3

Chariots de transport, voir pages 198 et 199

Caractéristiques communes aux chaises Iso

- Empilable
- Piètement en acier oblong 30 x 15 mm, finition peinture époxy noir ou chromé
- 4 tampons antibruit
- Options : accoudoirs fixes en polypropylène noir, accoudoir droit + tablette écritoire, accroche plastique, barre inter-rangées

Nuanciers Iso :

Couleurs coque: Noir, Rouge, Bleu

Couleurs piètement: Noir, Chromé

Couleurs tissu M1: Orange 120, Bleu azur 380, Gris 625, Vert 496, Bleu 332, Noir 651, Rouge 231, Vert d'automne 426

Couleurs tissu M2: Noir 11, Bleu 06, Vert 14, Gris 13, Rouge 02, Bordeaux 16

Couleurs tissu enduit M1 et M2: Taupe 24, Bordeaux 23, Noir 02, Ivoire 21, Marron 22, Bleu marine 17, Gris 06, Rouge 03, Vert bouteille 38

1 chaise Iso tissu

Caractéristiques

- Assise et dossier en coque polypropylène, garnis de mousse polyuréthane expansée (densité 25 kg/m³, ép. 34 mm pour l'assise ; densité 21 kg/m³, ép. 26 mm pour le dossier)
- 4 finitions : tissu ou tissu enduit avec classement au feu M1 ou M2
- Coloris aux choix : voir nuanciers
- Poids : 5,2 kg

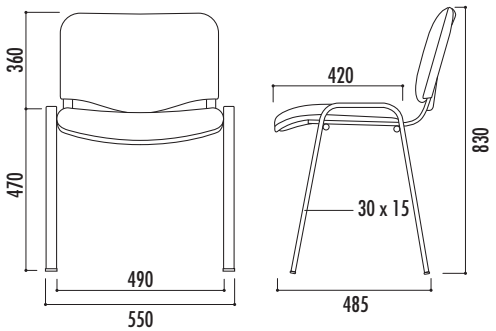

Références

Tissu M2 - Non assemblable - Pieds noirs :	**19822 + couleur**
Tissu M2 - Assemblable - Pieds noirs :	**19823 + couleur**
Tissu enduit M2 - Non assemblable - Pieds noirs :	**19826 + couleur**
Tissu enduit M2 - Assemblable - Pieds noirs :	**19827 + couleur**
Tissu M1 - Non assemblable - Pieds noirs :	**19830 + couleur**
Tissu M1 - Assemblable - Pieds noirs :	**19831 + couleur**
Tissu enduit M1 - Non assemblable - Pieds noirs :	**19834 + couleur**
Tissu enduit M1 - Assemblable - Pieds noirs :	**19835 + couleur**
Set accoudoirs fixes :	**19838**
Set accoudoirs + tablette :	**19839**
Accroche plastique :	**19807**
Barre inter-rangée long. 50 cm :	**19841**

Chaises avec pieds chromés, voir tarif

2 chaise Iso dossier résille

Caractéristiques

- Assise en coque polypropylène, garnis de mousse polyuréthane expansée (densité 25 kg/m³, ép. 34 mm) et dossier en résille noire
- 2 finitions : tissu avec classement au feu M2 ou tissu enduit avec classement M1
- Coloris aux choix : voir nuanciers
- Poids : 5,2 kg

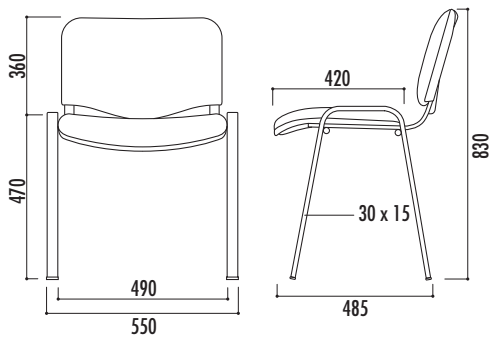

Références

Tissu M2 - Non assemblable - Pieds noirs :	**21040 + couleur**
Tissu enduit M2 - Non assemblable - Pieds noirs :	**21045 + couleur**
Tissu M1 - Non assemblable - Pieds noirs :	**21047 + couleur**
Tissu enduit M1 - Non assemblable - Pieds noirs :	**21042 + couleur**
Set accoudoirs fixes :	**19838**
Set accoudoirs + tablette :	**19839**
Accroche plastique :	**19807**
Barre inter-rangée long. 50 cm :	**19841**

Chaises avec pieds chromés, voir tarif

3 chaise Iso polypro

Caractéristiques

- Assise et dossier en polypropylène avec classement au feu M4 ou M2
- Coloris aux choix : voir nuancier
- Poids : 4,3 kg
- Épaisseur assise et dossier : 4 mm

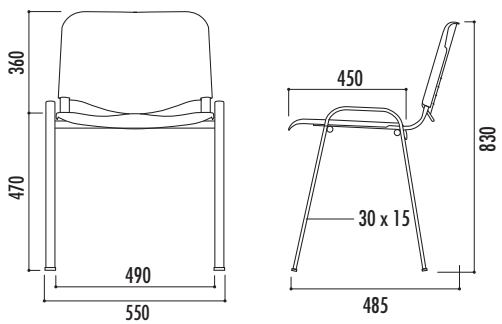

Références

M4 - Non assemblable - Pieds noirs :	**19814 + couleur**
M4 - Assemblable - Pieds noirs :	**19815 + couleur**
M2 - Non assemblable - Pieds noirs :	**19818 + couleur**
M2 - Assemblable - Pieds noirs :	**19819 + couleur**
Set accoudoirs fixes :	**19838**
Set accoudoirs + tablette :	**19839**
Accroche plastique :	**19807**
Barre inter-rangée long. 50 cm :	**19841**

Chaises avec pieds chromés, voir tarif

4 chaise Iso bois

Caractéristiques

- Assise et dossier en multiplis de hêtre ou peuplier ép. 10 mm
- Finition vernis naturel
- Poids : 5,2 kg

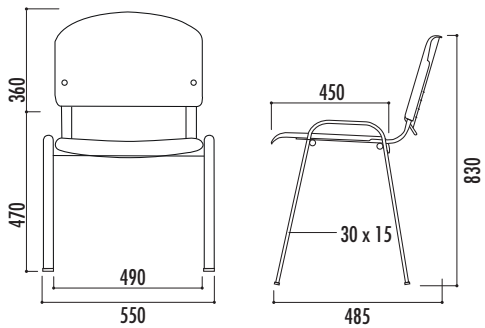

Références

Multiplis - Non assemblable	Pieds noirs :	**19810**
Multiplis - Assemblable	Pieds noirs :	**19811**
Set accoudoirs fixes :		**19838**
Set accoudoirs + tablette :		**19839**
Accroche plastique :		**19807**
Barre inter-rangée long. 50 cm :		**19841**

Chaises avec pieds chromés, voir tarif

1 Version tissu avec accoudoirs et tablette

2 Résille

3 Polypro

4 Bois

Caractéristiques communes aux poutres Iso

- Piètement en acier oblong 30 x 15 mm sur poutre métallique finition peinture époxy noir
- 4 tampons antibruit
- Livrée prête à monter
- Option : tablette

Nuanciers Iso :

Couleurs coque
Noir, Rouge, Bleu

Couleur piètement
Noir

Couleurs tissu M1
Orange 120, Bleu azur 380, Gris 625, Vert 496, Bleu 332, Noir 651, Rouge 231, Vert d'automne 426

Couleurs tissu M2
Noir 11, Bleu 06, Vert 14, Gris 13, Rouge 02, Bordeaux 16

Couleurs tissu enduit M1 et M2
Taupe 24, Bordeaux 23, Noir 02, Ivoire 21, Marron 22, Bleu marine 17, Gris 06, Rouge 03, Vert bouteille 38

1 poutre Iso tissu

Caractéristiques

- Assise et dossier en coque polypropylène, garnis de mousse polyuréthane expansée (densité 25 kg/m³, ép. 34 mm pour l'assise ; densité 21 kg/m³, ép. 26 mm pour le dossier)
- 4 finitions : tissu ou tissu enduit avec classement au feu M1 ou M2
- Coloris aux choix : voir nuanciers
- Poids selon modèle, voir tarif

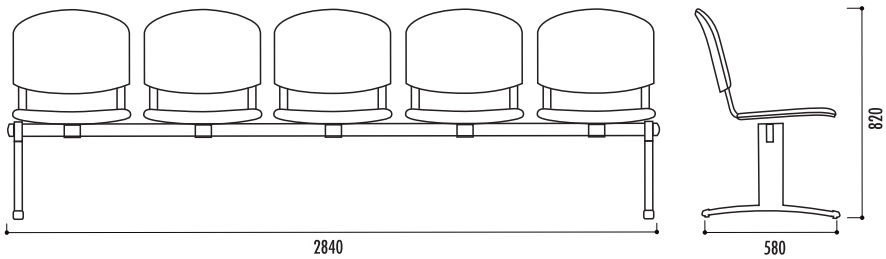

Références tissu M2

Poutre Iso 2 places :	**25310 + couleur**
Poutre Iso 2 places + tablette :	**25320 + couleur**
Poutre Iso 3 places :	**25330 + couleur**
Poutre Iso 3 places + tablette :	**25340 + couleur**
Poutre Iso 4 places :	**25350 + couleur**
Poutre Iso 4 places + tablette :	**25360 + couleur**
Poutre Iso 5 places :	**25370 + couleur**

Poutre avec tissu M1, tissu enduit M2 ou M1, voir tarif

2 poutre Iso résille

Caractéristiques

- Assise en coque polypropylène, garnis de mousse polyuréthane expansée (densité 25 kg/m³, ép. 34 mm) et dossier en résille noire
- 4 finitions : tissu ou tissu enduit avec classement au feu M1 ou M2
- Coloris aux choix : voir nuanciers
- Poids selon modèle, voir tarif

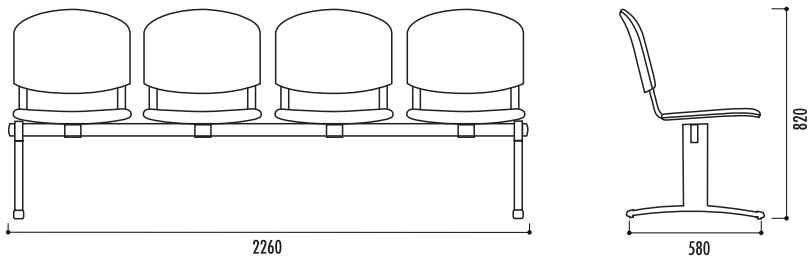

Références tissu M2

Poutre Iso résille 2 places :	**25590 + couleur**
Poutre Iso résille 2 places + tablette :	**25600 + couleur**
Poutre Iso résille 3 places :	**25610 + couleur**
Poutre Iso résille 3 places + tablette :	**25620 + couleur**
Poutre Iso résille 4 places :	**25630 + couleur**
Poutre Iso résille 4 places + tablette :	**25640 + couleur**
Poutre Iso résille 5 places :	**25650 + couleur**

Poutre avec tissu M1, tissu enduit M2 ou M1, voir tarif

3 poutre Iso polypro

Caractéristiques

- Assise et dossier en polypropylène avec classement au feu M4 ou M2
- Coloris aux choix : voir nuancier
- Poids selon modèle, voir tarif

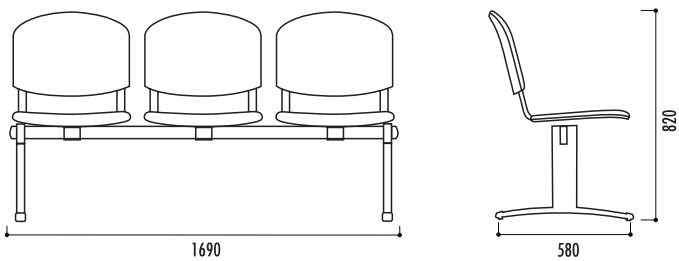

Références

Poutre Iso polypro 2 places :	**25240 + couleur**
Poutre Iso polypro 2 places + tablette :	**25250 + couleur**
Poutre Iso polypro 3 places :	**25260 + couleur**
Poutre Iso polypro 3 places + tablette :	**25270 + couleur**
Poutre Iso polypro 4 places :	**25280 + couleur**
Poutre Iso polypro 4 places + tablette :	**25290 + couleur**
Poutre Iso polypro 5 places :	**25300 + couleur**

4 poutre Iso multiplis

Caractéristiques

- Assise et dossier en multiplis de hêtre ou peuplier ép. 10 mm
- Finition vernis naturel
- Poids selon modèle, voir tarif

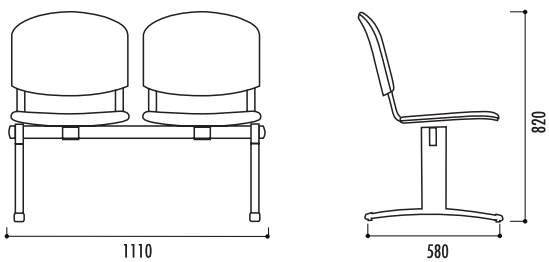

Références

Poutre Iso multiplis 2 places :	**25170**
Poutre Iso multiplis 2 places + tablette :	**25180**
Poutre Iso multiplis 3 places :	**25190**
Poutre Iso multiplis 3 places + tablette :	**25200**
Poutre Iso multiplis 4 places :	**25210**
Poutre Iso multiplis 4 places + tablette :	**25220**
Poutre Iso multiplis 5 places :	**25230**

1 Tissu

2 Résille

4 Bois

3 Polypro

1 chaise Gênes

Références

Chaise Gênes :	**11740 + couleur**
Barre inter-rangées :	**11750**

Caractéristiques

- Pliante et assemblable
- Assise et dossier en acier galbé
- Ossature en acier rond Ø 22 mm avec barres de renfort à l'avant et à l'arrière
- Finition peinture époxy cuite au four
- Coloris au choix : voir nuancier
- 4 tampons antibruit
- Poids : 4,30 kg
- Charge supportée : 150 kg
- Encombrement pliée : 45 cm
- Conditionnement par 4
- Accessoires : embouts haut et bas, nous consulter

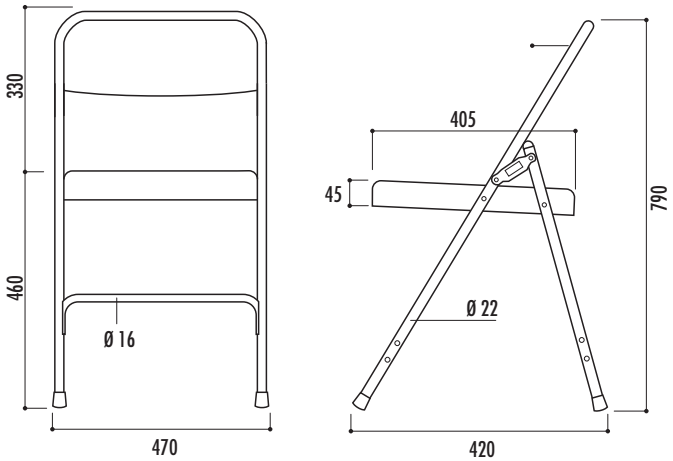

Couleurs

RAL 1015 RAL 7040 RAL 9005 RAL 3004

Barre inter-rangées long. 50 cm

Système d'accroche

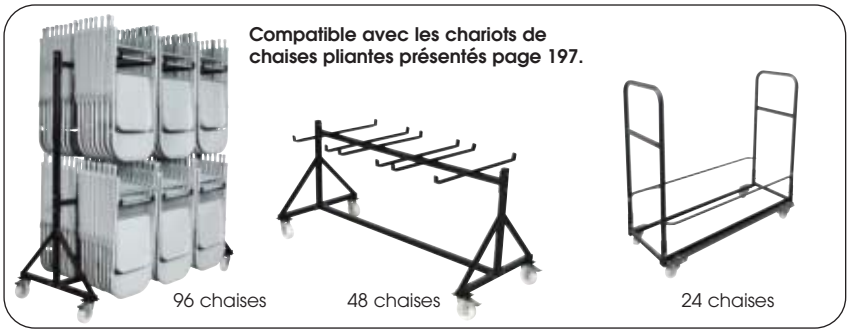

2 chaise Palerme

Références

Chaise Palerme tissu M2 :	**26130**
Chaise Palerme vinyle M2 :	**26120**
Barre inter-rangées :	**11750**

Caractéristiques

- Pliante et assemblable
- Assise et dossier en acier galbé, garnis de mousse (densité : 20 kg/m^3) et revêtus de tissu ou de vinyle selon modèle, classement au feu M2
- Ossature en acier rond Ø 22 mm avec barres de renfort à l'avant et à l'arrière
- Finition peinture époxy cuite au four
- Coloris structure : noir
- 4 tampons antibruit
- Poids : 5,20 kg
- Charge supportée : 150 kg
- Conditionnement par 4

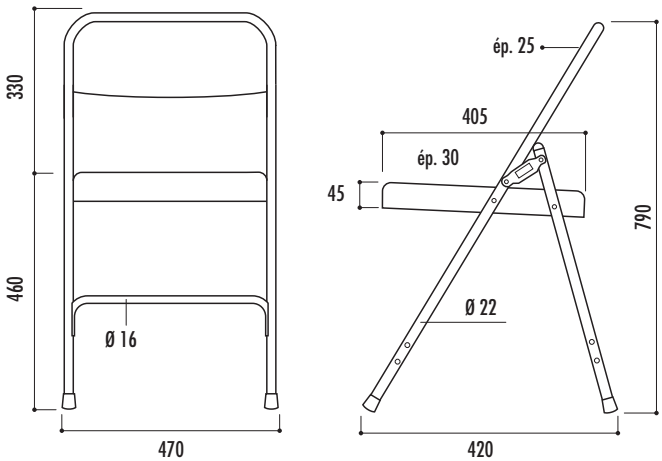

Couleurs vinyle

RAL 9005

Couleurs tissu

Gris chiné

Barre inter-rangées long. 50 cm

Système d'accroche

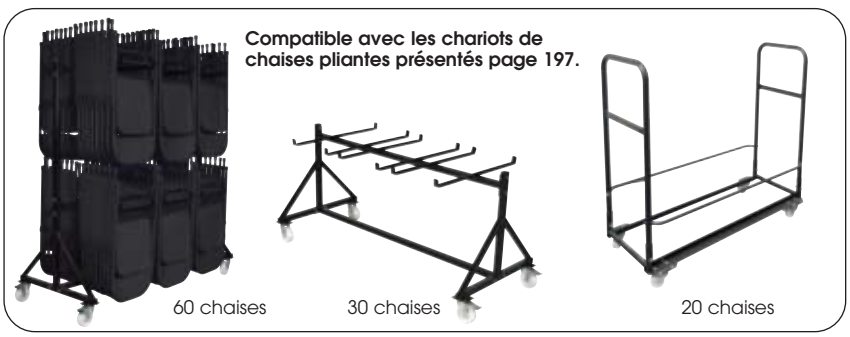

1 RAL 9005

1 RAL 1015

1 RAL 7040

1 RAL 3004

2 Vinyle

2 Tissu

Chariots de transport, voir pages 196 et 197

1 chaise Florence tissu

Caractéristiques

- Pliante
- Assise et dossier en coque polypropylène, garnis de mousse en polyuréthane expansée, finition tissu ou tissu enduit avec classement au feu M1 ou M2
- Coloris : voir nuanciers
- Piètement en acier Ø 25 mm, finition chromée ou peinture époxy noir
- 4 tampons antibruit
- Poids : 5,1 kg (M2) ou 5,4 kg (M1)
- Options : accroche plastique, barre d'espacement, tablette écritoire (non compatible avec les chaises assemblables)

Option tablette

Barre inter-rangées long. 50 cm

Couleurs tissu M1

Orange 120 · Vert 496 · Noir 651 · Vert d'automne 426 · Rouge 231 · Bleu 332 · Gris 625 · Bleu azur 380

Couleurs tissu M2

Noir 11 · Bleu 06 · Rouge 02 · Vert 14 · Gris 13 · Bordeaux 16

Couleurs tissu enduit M1 et M2

Taupe 24 · Bordeaux 23 · Noir 02 · Rouge 03 · Vert bouteille 38 · Ivoire 21 · Marron 22 · Gris 06 · Bleu marine 17

Références

Tissu M2	Pieds noirs :	**19844 + couleur**
Tissu M2	Pieds chromés :	**19846 + couleur**
Tissu enduit M2	Pieds noirs :	**19848 + couleur**
Tissu enduit M2	Pieds chromés :	**19850 + couleur**
Tissu M1	Pieds noirs :	**19852 + couleur**
Tissu M1	Pieds chromés :	**19854 + couleur**
Tissu enduit M1	Pieds noirs :	**19856 + couleur**
Tissu enduit M1	Pieds chromés :	**19858 + couleur**
Système d'accroche plastique :		**21391**
Barre inter-rangées long. 50 cm :		**11750**

Versions assemblables, voir tarif

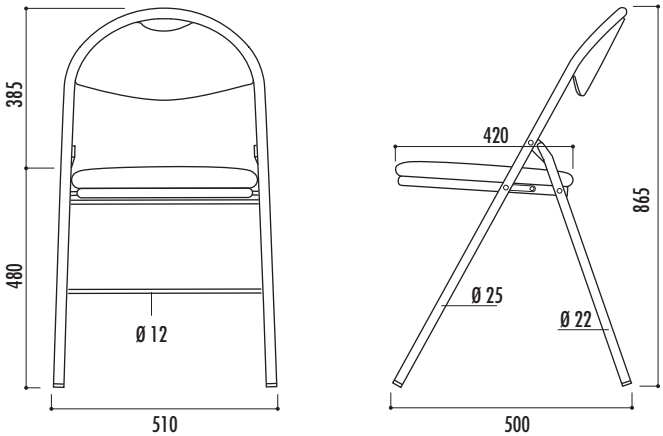

2 chaise Florence multiplis

Caractéristiques

- Pliante
- Assise et dossier en multiplis de hêtre ou peuplier finition vernis naturel
- Piètement en acier Ø 25 mm, finition peinture époxy noir ou chromé
- 4 tampons antibruit
- Poids : 4,7 kg
- Options : système d'accroche soudée ou plastique, barre inter-rangées, tablette écritoire

Barre inter-rangées long. 50 cm

Finition

Hêtre

Références

Multiplis	Pieds noirs :	**22160**
Multiplis	Pieds chromés :	**22161**
Système d'accroche plastique		**21391**
Barre inter-rangées long. 50 cm :		**11750**

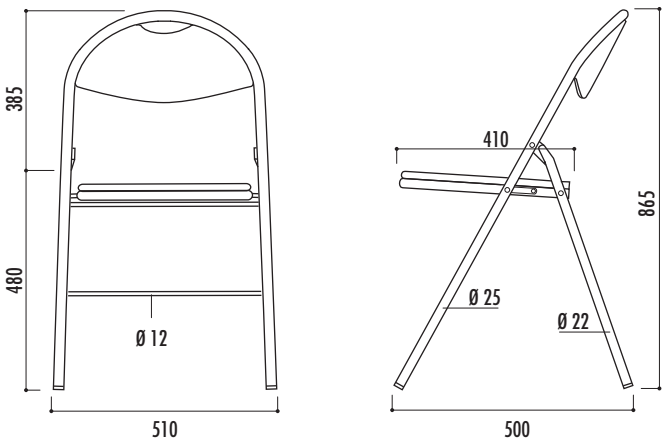

3 chaise Bounty

Caractéristiques

- Pliante
- Assise en bois multiplis et dossier en polypropylène avec rembourrage de polyuréthane expansé souple (densité : 21 kg/m³, ép. 15 mm) et finition similicuir
- Coloris au choix : voir nuancier
- Piètement en acier rond Ø 20 mm coloris noir
- Patins en polypropylène noir
- Poids : 4,4 kg
- Conditionnement par 2

Couleurs

Noir · Rouge · Bleu

Référence

Chaise Bounty : **25160 + couleur**

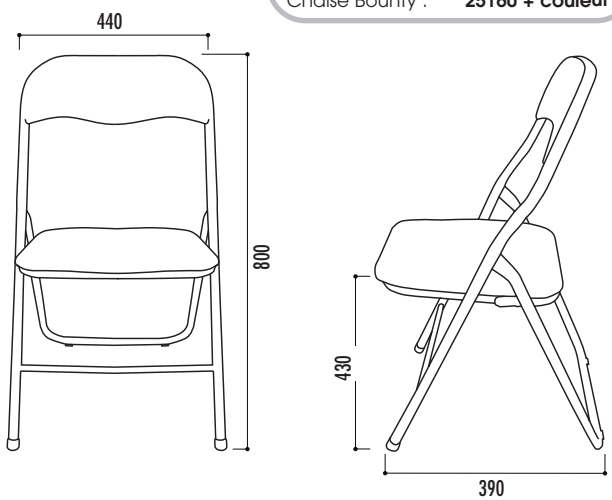

1

2

3

1 chaise Malaga

Référence
Chaise Malaga : **11760**

Caractéristiques

- Piètement en acier rond Ø 28 mm et traverses Ø 16 mm équipé de tampon antibruit, finition peinture époxy noir
- Assise et dossier en polyéthylène classé M4, gris aspect grainé
- Pliante
- Poids : 5,1 kg
- Charge supportée : 240 kg
- Conditionnement par 4 chaises

Chaise compatible avec les chariots de chaises pliantes présentés en page 196 (Réf. 23310, 23320, 23330 et 19915)

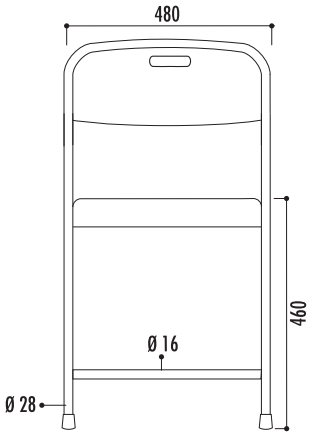

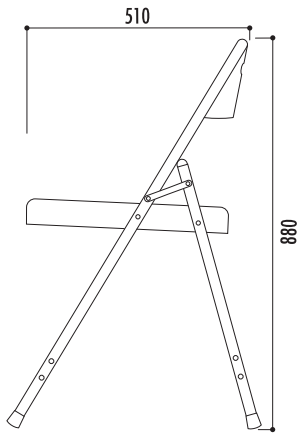

2 banc Segovilla

Référence
Banc Segovilla : **12651**

Caractéristiques

- Piètement en acier rond Ø 22 mm, 2 traverses latérales en acier rectangulaire 30 x 15 mm, le tout en finition peinture époxy noir
- Plateau monobloc en polyéthylène haute densité, traité anti-UV, finition couleur gris, résistant à l'eau
- Une fois repliée les pieds sont intégrés au plateau permettant un stockage facile sans perte de place ni risque pour le plateau
- Poids : 9 kg
- Charge supportée : 500 kg

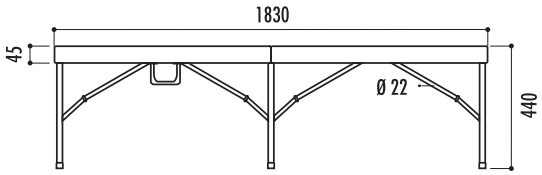

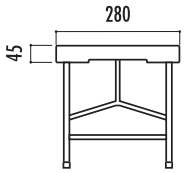

3 chaise Prato

Références

Assise et dossier M2	marron	Piètement bronze :	**20040**
Assise et dossier M2	bleu	Piètement gris :	**20041**
Assise et dossier M2	blanc	Piètement gris :	**20042**

Caractéristiques

- Piètement en acier rond Ø 19 mm, finition peinture époxy coloris bronze ou gris
- Assise et dossier en polypropylène classé au feu M2, coloris marron, bleu ou blanc
- Pliante
- Assemblable par double accroche latérale
- 4 tampons antibruit
- Poids : 3,4 kg
- Conditionnement par 6 chaises

Chaise compatible avec le chariot Norman Trolley présenté en page 196 (Réf. 19915)

Couleurs piètement	Couleurs assise
Bronze	Marron
Gris	Bleu
Gris	Blanc

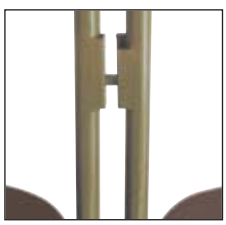

Système d'accroche

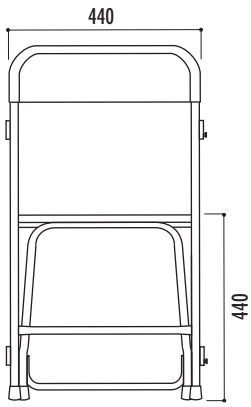

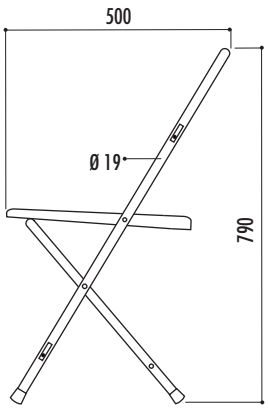

1

2

3

Chariots de transport, voir pages 194 et 195

1 Table Grenade rectangulaire

Références

Table Grenade 183 x 76 cm :	**12130**
Table Grenade 153 x 76 cm :	**12140**
Table Grenade 200 x 90 cm :	**12560**
Table Grenade 244 x 76 cm :	**12561**

Caractéristiques

• Table pliante et empilable

PLATEAU
• Plateau monobloc en polyéthylène haute densité, traité anti-UV, finition couleur gris, résistant à l'eau
• Épaisseur : 45 mm (50 mm pour la table 200 x 90 cm et 244 x 76 cm)

STRUCTURE
• Piètement en acier rond Ø 28 mm
• 2 traverses latérales en acier rectangulaire 30 x 15 mm
• Finition peinture époxy noir
• Une fois repliée les pieds sont intégrés au plateau permettant un stockage facile sans perte de place ni risque pour le plateau

DIMENSIONS ET POIDS
• L. 153 x 76 cm : 14 kg. Charge supportée : 350 kg
• L. 183 x 76 cm : 16 kg. Charge supportée : 500 kg
• L. 200 x 90 cm : 23 kg. Charge supportée : 400 kg
• L. 244 x 76 cm : 24 kg. Charge supportée : 350 kg

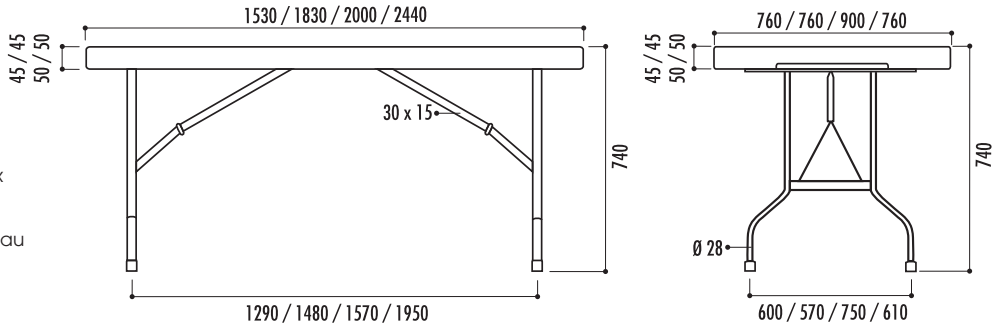

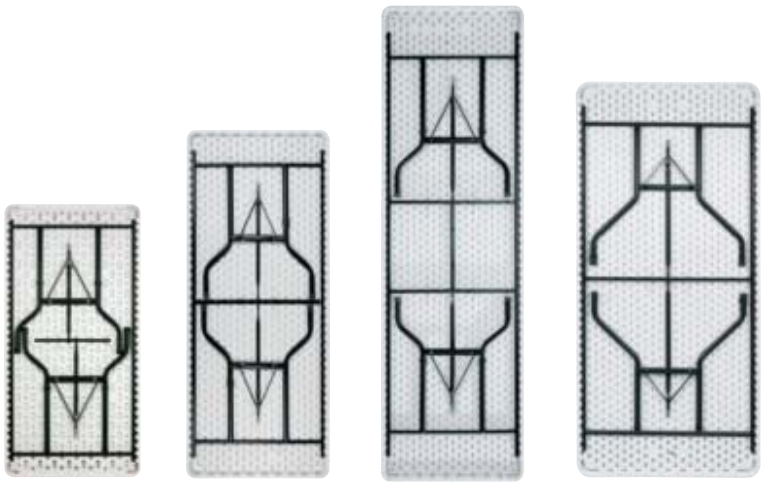

153 x 76 cm — 183 x 76 cm — 244 x 76 cm — 200 x 90 cm

Vues de dessous

Les produits associés disponibles en polyéthylène :

Chaise Malaga
p.177

Banc Segovilla
p.177

2 Table Grenade ronde

Références

Table Grenade Ø 122 cm :	**12112**
Table Grenade Ø 154 cm :	**12110**
Table Grenade Ø 183 cm :	**12120**

Caractéristiques

• Table pliante et empilable

PLATEAU
• Plateau en polyéthylène haute densité, traité anti-UV, finition couleur gris, résistant à l'eau
• Moulé en 2 parties (sauf table Ø 122 cm en 1 partie)
• Épaisseur : 45 mm (50 mm pour la table Ø 183 cm)

STRUCTURE
• Piètement en acier rond Ø 28 mm
• 2 traverses latérales en acier rectangulaire 30 x 15 mm
• Finition peinture époxy noir
• Une fois repliée les pieds sont intégrés au plateau permettant un stockage facile sans perte de place ni risque pour le plateau

DIMENSIONS ET POIDS
• Ø 122 cm : 14 kg. Charge supportée : 400 kg
• Ø 154 cm : 21 kg. Charge supportée : 500 kg
• Ø 183 cm : 33 kg. Charge supportée : 500 kg

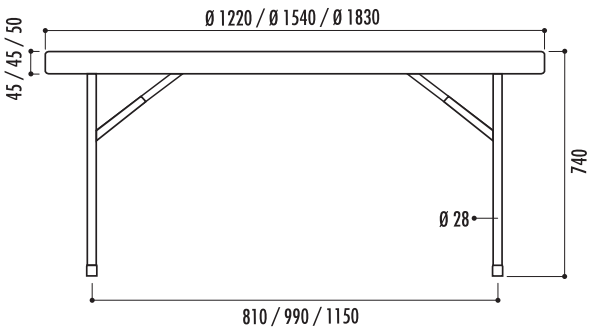

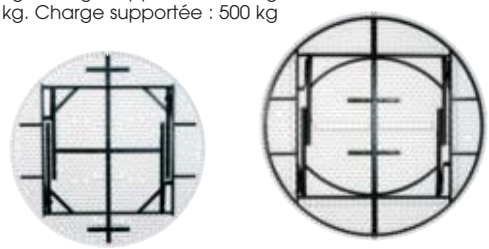

Ø 154 cm — Ø 183 cm

Vues de dessous

Produit associé disponible en polyéthylène :

Chaise Malaga
p.177

1

Dimensions table

153 x 76 cm
183 x 76 cm
200 x 90 cm
244 x 76 cm

2

Dimensions table

Ø 122 cm
Ø 154 cm
Ø 183 cm

1 table Grenade hauteur réglable

Référence
Table Grenade hauteur réglable : **12131**

Caractéristiques

• Table pliante

PLATEAU
• Plateau monobloc en polyéthylène haute densité, traité anti-UV, finition couleur gris, résistant à l'eau
• Épaisseur : 45 mm

STRUCTURE
• Piètement en acier rond Ø 28 mm
• 2 traverses latérales en acier rectangulaire 30 x 15 mm
• Finition peinture époxy noir

• Poids : 18,6 kg
• Hauteur de table réglable : de 60 à 90 cm, par pas de 5 cm
• Charge supportée : 400 kg

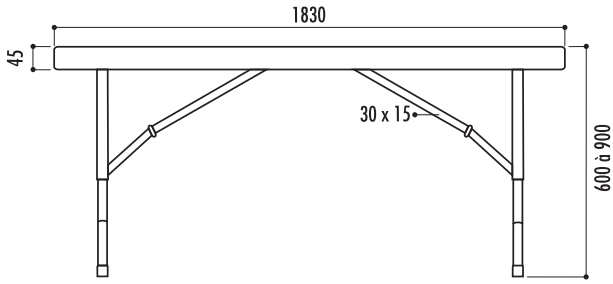

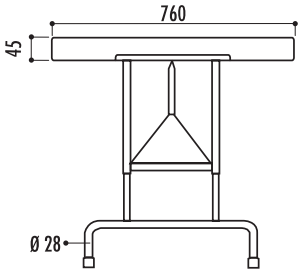

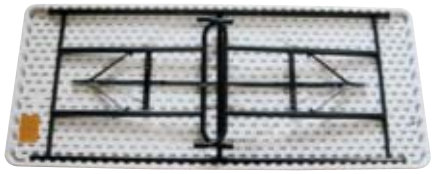

Vue de dessous

Système de réglage en hauteur

2 table éco plus réglable

Référence
Table éco plus réglable : **12136**

Caractéristiques

• Table pliante

PLATEAU
• Plateau monobloc en polyéthylène haute densité, traité anti-UV, finition couleur gris, résistant à l'eau
• Epaisseur : 40 mm

STRUCTURE
• Piètement en acier Ø 19 mm
• Longerons métalliques de renforts sur les côtés
• Finition peinture époxy gris
• 4 embouts de plastique non tachant

• Poids : 4,5 kg
• Hauteur de table réglable : 52, 65, 75 cm

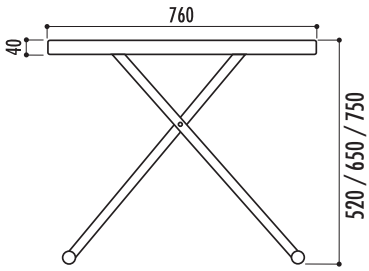

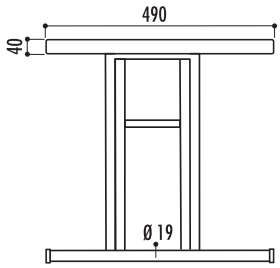

3 table haute pliante cocktail

Référence
Table haute pliante Cocktail : **19900**

Caractéristiques

• Table pliante

PLATEAU
• Plateau monobloc en polyéthylène haute densité, finition couleur gris, résistant à l'eau
• Épaisseur : 45 mm

STRUCTURE
• Piètement en acier Ø 25,4 mm et traverse Ø 19,1 mm, coloris gris
• 2 traverses latérales sous le plateau en acier rectangulaire 10 x 20 mm
• Blocage des pieds en position ouverte

• Poids : 8,9 kg
• Charge supportée : 170 kg

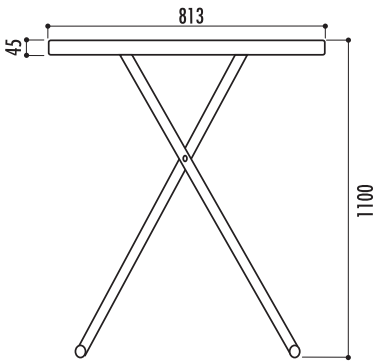

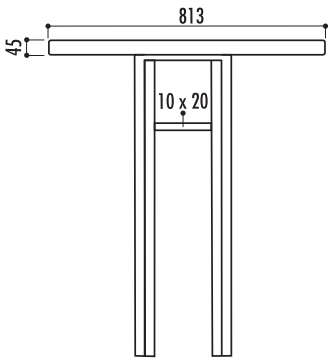

Vue de dessous

1

Hauteur réglable de 61 à 90 cm

Dimensions table

183 x 76 cm

2

Hauteur réglable de 52 à 75 cm

Dimensions table

76 x 49 cm

3

Hauteur 110 cm

Dimensions table

Ø 81,3 cm

1 Table Tarragone

Références

Table Tarragone 183 x 76 cm :	**12100**
Table Tarragone 200 x 76 cm :	**12550**
Table Tarragone Ø 152 cm :	**12080**
Table Tarragone Ø 170 cm :	**15410***
Table Tarragone Ø 182 cm :	**12090**

* jusqu'à épuisement des stocks

Caractéristiques

- Pliante et empilable

PLATEAU
- Bois exotique multiplis (okoumé), classement au feu M3
- Epaisseur 18 mm
- Finition vernis naturel
- Equipé de 2 traverses en bois section 58 x 31 mm
- Protégé sur les chants par un jonc de PVC noir
- Compas de pliage en acier rond Ø 17 mm finition peinture époxy noire
- Visserie apparente sur le plateau
- Angles arrondis
- Taquets d'empilage

STRUCTURE
- Pieds en acier rond Ø 25 mm finition peinture époxy noire

DIMENSIONS ET POIDS
- 183 x 76 cm : 22 kg. Charge supportée : 350 kg
- 200 x 76 cm : 25 kg. Charge supportée : 400 kg
- Ø 152 cm : 29 kg. Charge supportée : 350 kg
- Ø 170 cm : 33 kg. Charge supportée : 350 kg
- Ø 182 cm : 35 kg. Charge supportée : 400 kg

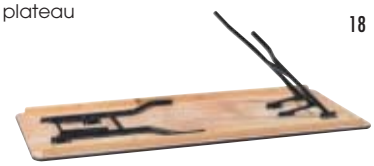

Vue de dessous

Vue de dessous

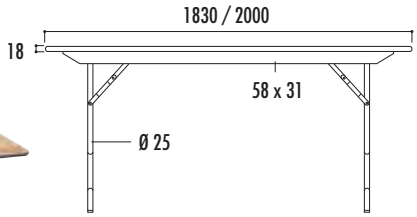

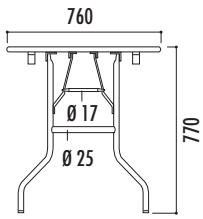

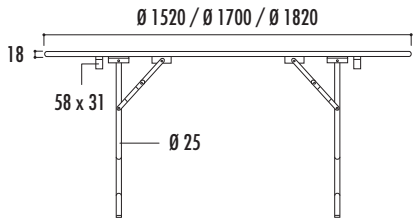

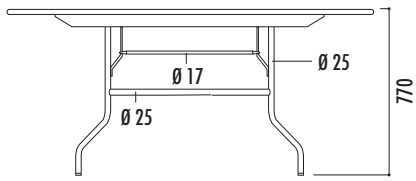

Table rectangulaire compatible avec les chariots pour tables rectangulaires présentés en pages 194 et 195
Table ronde compatible avec le chariot pour tables rondes présenté en page 194 et 195

2 Table Basculante

Références

Rectangulaire	120 x 80 cm :	**19260**
Rectangulaire	140 x 80 cm :	**19261**
Rectangulaire	160 x 80 cm :	**19262**
Ovale	200 x 90 cm :	**19267**
Ronde	Ø 120 cm :	**19264**
Demi-lune	160 x 80 cm :	**19263**
Angle à droite	205 x 80 cm :	**19265**
Angle à gauche	205 x 80 cm :	**19266**

Caractéristiques

- Plateau basculant, stockage optimisé (15 tables sur 3 mètres linéaires)

PLATEAU
- Plateau mélaminé (uniquement), certifié PEFC n°10-31-1738
- Coloris au choix
- Épaisseur 25 mm
- Chant antichoc en PVC 3 mm
- Verrouillage du plateau en position utilisation ou en position rangement

STRUCTURE
- Piètement et structure métallique
- Bases horizontales cintrées 60 x 30 mm, jambes verticales 80 x 40 mm et poutre de renfort horizontale 40 x 40 mm
- Finition peinture époxy coloris gris anthracite ou alu
- 4 roulettes multidirectionnelles Ø 75 mm avec frein

DIMENSIONS ET POIDS
- L. 120 x l. 80 cm : 32 kg
- L. 140 x l. 80 cm : 36 kg
- L. 160 x l. 80 cm : 40 kg
- Ovale : L. 200 x l. 90 cm : 42 kg
- Ronde : Ø 120 cm : 35 kg
- Demi-lune : L. 160 x l. 80 cm : 34 kg
- Angle à droite : L. 205 x l. 80 cm : 44 kg
- Angle à gauche : L. 205 x l. 80 cm : 44 kg

- Livrée en 2 parties à monter

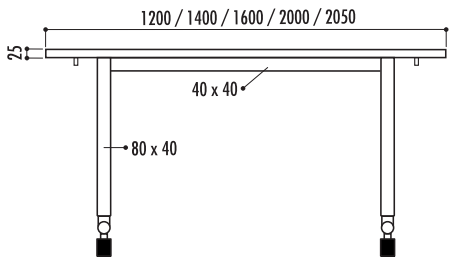

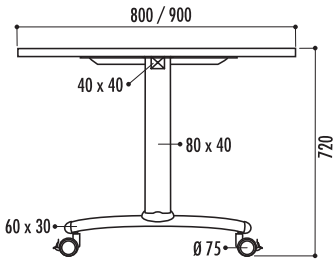

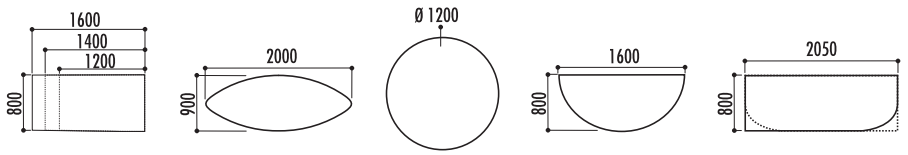

Plateaux vus de dessus

Couleurs plateau

Hêtre · Merisier · Wengé · Blanc · Erable · Frêne noir · Gris

Couleurs piètement

Gris anthracite · Gris alu · Blanc

Plateau basculant

Stockage optimisé

Verrouillage du plateau

Dimensions table

183 x 76 cm
200 x 76 cm

1

Dimensions table

Ø 152 cm
Ø 170 cm
Ø 182 cm

2

Dimensions table

120 x 80 cm
140 x 80 cm
160 x 80 cm
Ovale 200 x 90 cm
Ø 120 cm
1/2 lune 160 x 80 cm
Angle à droite 205 x 80 cm
Angle à gauche 205 x 80 cm

Chariots de transport, voir pages 194 et 195

1 Table Rimini

Référence
Table Rimini : **12030**

Caractéristiques

• Pliante et empilable

PLATEAU
• Panneau plein
• Revêtement mélaminé finition ivoire
• Epaisseur 25 mm
• Chant PVC arrondi noir
• Taquets d'empilage

STRUCTURE
• Pieds en acier rond Ø 32 mm
• Cadre porteur en acier 40 x 20 mm
• Finition peinture époxy noire
• 4 vérins réglables

• Poids : 30 kg
• Charge supportée 400 kg, charge répartie pendant 24 heures

Taquet d'empilage intégré au renfort

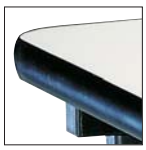
Chant antichoc

Vérin de mise à niveau

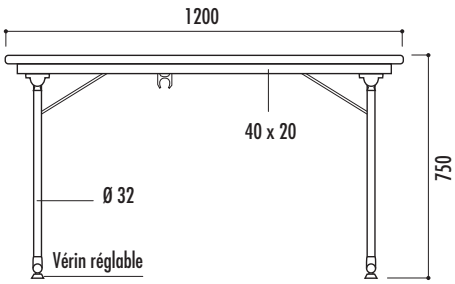

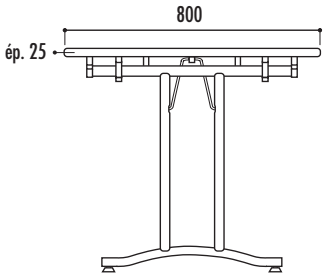

Vue de dessous

2 Table Vendée

Références
Table Vendée 120 x 80 cm : **12040**
Table Vendée 160 x 80 cm : **12050**
Table Vendée 180 x 80 cm : **12060**

Caractéristiques

• Pliante et empilable

PLATEAU
• Plateau mélaminé certifié PEFC n°10-31-1841
• Coloris au choix
• Épaisseur 25 mm
• Chant souple antichocs gris (plateau toile argent) ou marron (plateau hêtre naturel et seringa beige)

STRUCTURE
• Piètement acier à dégagement latéral 50 x 25 mm
• Finition peinture époxy, coloris au choix
• 4 embouts en polypropylène noir non tachant
• Compas de pliage avec système de verrouillage en polyamide et blocage automatique
• 2 renforts en acier 30 x 20 mm sous le plateau pour les tables longueur 160 et 180 cm

DIMENSIONS ET POIDS
• L. 120 x l. 80 cm : 22 kg
• L. 160 x l.80 cm : 29 kg
• L. 180 x l. 80 cm : 32 kg

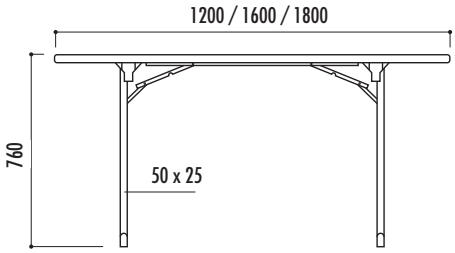

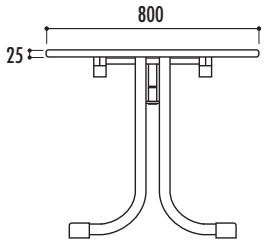

Vue de dessous

Compas de pliage

Couleurs plateau
Hêtre naturel · Toile argent · Seringa beige

Couleurs piètement
Noir · Gris martelé · Gris argent

3 Table Vendée ronde

Référence
Table Vendée ronde : **12070**

Caractéristiques

• Pliante et empilable

PLATEAU
• Plateau mélaminé certifié PEFC n°10-31-1841
• Coloris au choix
• Épaisseur 25 mm
• Chant souple antichocs gris (plateau toile argent) ou marron (plateau hêtre naturel et seringa beige)

STRUCTURE
• Piètement acier à dégagement latéral 50 x 25 mm
• Finition peinture époxy, coloris au choix
• 4 embouts en polypropylène noir non tachant
• Compas de pliage avec système de verrouillage en polyamide et blocage automatique

DIMENSIONS ET POIDS
• Ø 150 cm : 34 kg

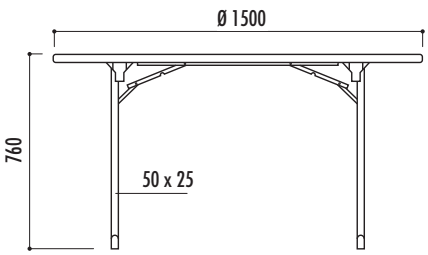

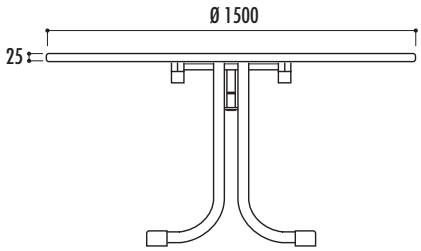

Compas de pliage

Couleurs plateau
Hêtre naturel · Toile argent · Seringa beige

Couleurs piètement
Noir · Gris martelé · Gris argent

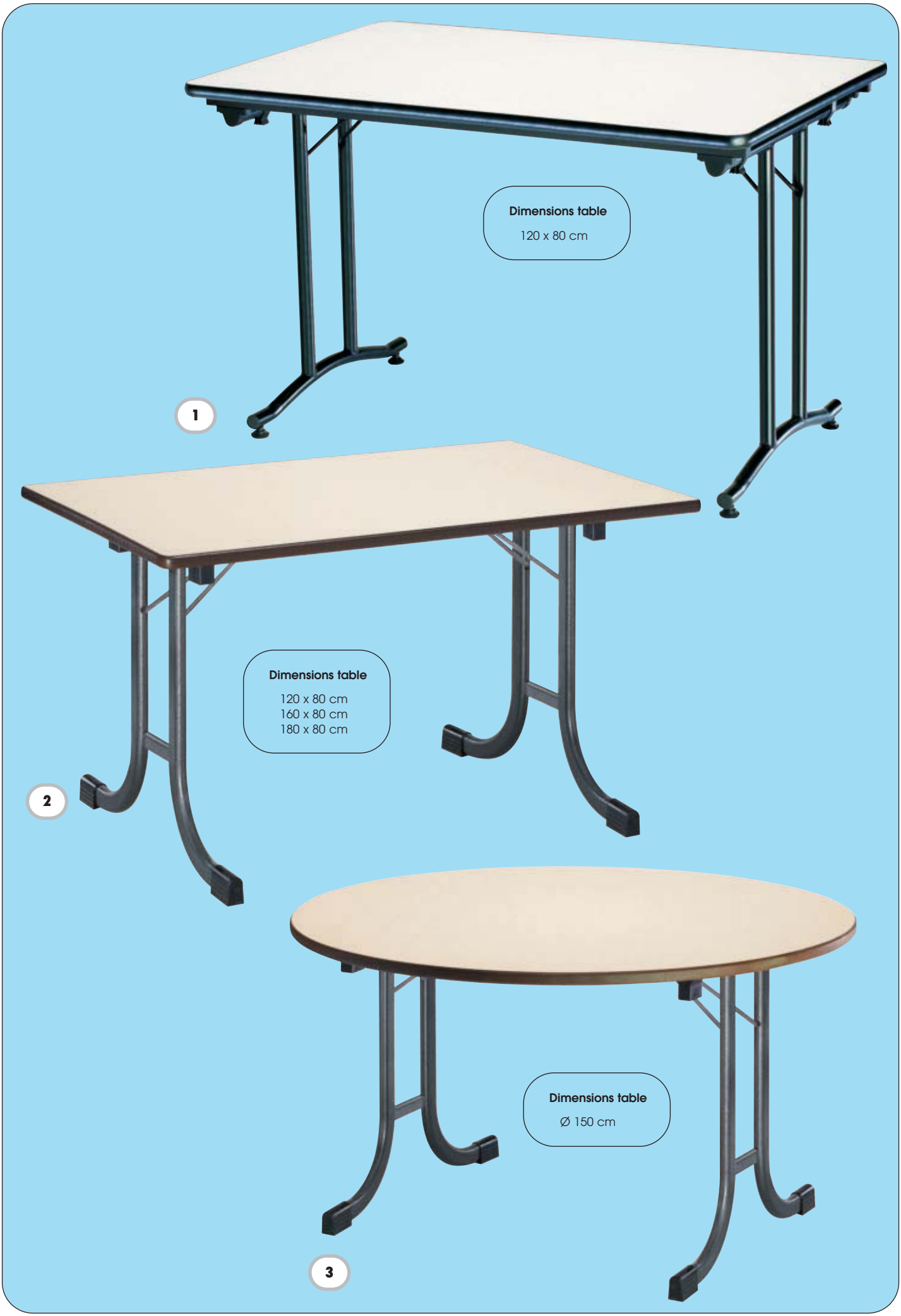
Dimensions table
120 x 80 cm
1
Dimensions table
120 x 80 cm
160 x 80 cm
180 x 80 cm
2
Dimensions table
Ø 150 cm
3

Chariots de transport, voir pages 194 et 195

1 table Landes

Référence
Table Landes : **25090**

Caractéristiques

• Pliante et empilable

PLATEAU
• Plateau mélaminé certifié PEFC n°10-31-1841
• Coloris au choix
• Épaisseur 25 mm
• Chant souple antichocs gris (plateau gris) ou marron (plateau seringa beige)

STRUCTURE
• Piètement acier à dégagement latéral 36 x 18 mm et Ø 30 mm
• Finition peinture époxy, coloris au choix
• 4 embouts en polypropylène noir non tachant
• 2 fils de pliage en acier Ø 10 mm avec blocage automatique

DIMENSIONS ET POIDS
• L. 120 x l. 80 cm : 22 kg

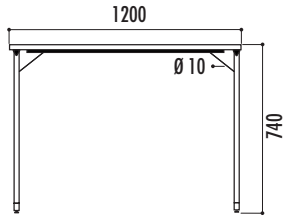

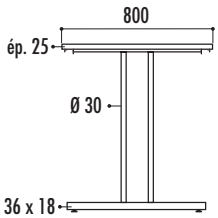

Vue de dessous

Couleurs plateau
Gris · Seringa beige

Couleurs piètement
Noir · Gris martelé · Gris argent

2 table Berry

Références
Table Berry 120 x 80 cm : **12000**
Table Berry 160 x 80 cm : **12010**
Table Berry 180 x 80 cm : **12020**

Caractéristiques

• Pliante et empilable

PLATEAU
• Plateau mélaminé certifié PEFC n°10-31-1841
• Coloris au choix
• Épaisseur 25 mm
• Angles arrondis
• Chant souple antichocs gris (plateau toile argent) ou marron (plateau hêtre naturel ou seringa beige)

STRUCTURE
• Piètement acier à dégagement latéral 36 x 18 mm et Ø 30 mm
• Finition peinture époxy, coloris au choix
• 4 embouts en polypropylène noir non tachant
• Compas de pliage avec système de verrouillage en acier et blocage automatique
• 2 renforts en acier 30 x 20 mm sous le plateau pour les tables longueur 160 et 180 cm

DIMENSIONS ET POIDS
• L. 120 x l. 80 cm : 22 kg
• L. 160 x l. 80 cm : 25 kg
• L. 180 x l. 80 cm : 27 kg

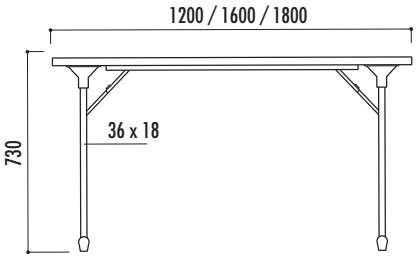

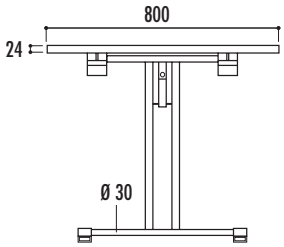

Vue de dessous

Couleurs plateau
Hêtre naturel · Toile argent · Seringa beige

Couleurs piètement
Noir · Gris martelé · Gris argent

3 table Massa

Références
Table Massa 120 x 80 cm : **19270**
Table Massa 140 x 80 cm : **19271**
Table Massa 160 x 80 cm : **19272**

Caractéristiques

• Pliante et empilable

Taquet d'empilage

PLATEAU
• Panneau mélaminé, certifié PEFC n°10-31-1738
• Coloris au choix
• Épaisseur 19 mm
• Chant antichoc en PVC 3 mm

STRUCTURE
• Piètement à dégagement latéral section 40 x 20 mm
• Finition peinture époxy coloris gris anthracite ou alu
• Longerons de rigidité
• 4 vérins de stabilité
• Clipsage de sécurité en position ouverte et fermée

DIMENSIONS ET POIDS
• L. 120 x 80 cm : 24 kg
• L. 140 x 80 cm : 28 kg
• L. 160 x 80 cm : 30 kg

• Livrée montée à plat

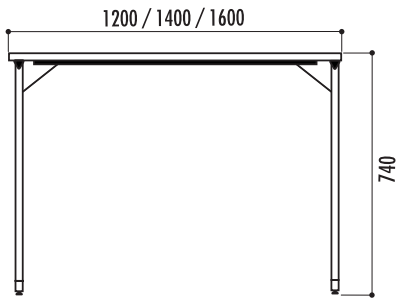

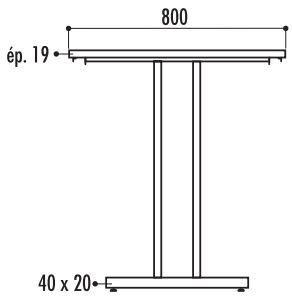

Couleurs plateau
Hêtre · Merisier · Wengé · Erable · Frêne noir · Gris

Couleurs piètement
Gris alu · Gris anthracite · Noir

Vue de dessous

1

Dimensions table

120 x 80 cm

2

Dimensions table

120 x 80 cm
160 x 80 cm
180 x 80 cm

3

Dimensions table

120 x 80 cm
140 x 80 cm
160 x 80 cm

Chariots de transport, voir pages 194 et 195

1 table Alsace stratifié

Références

Table Alsace stratifié 120 x 80 cm :	**25130**
Table Alsace stratifié 160 x 80 cm :	**25140**
Table Alsace stratifié 180 x 80 cm :	**25150**

Caractéristiques

• Pliante et empilable

PLATEAU
• Plateau stratifié certifié PEFC n°10-31-1841
• Coloris au choix
• Épaisseur 25 mm
• Angles arrondis
• Chant souple antichocs gris (plateau toile argent) ou marron (plateau hêtre naturel et seringa beige), chant ABS collé (coloris idem plateau)

STRUCTURE
• Piètement acier à dégagement latéral 50 x 25 mm et Ø 30 mm
• Finition peinture époxy, coloris au choix
• 4 vérins de réglages
• 2 compas de pliage avec système de verrouillage en polyamide et blocage automatique
• 2 renforts en acier 30 x 20 mm sous le plateau pour les tables longueur 160 et 180 cm

DIMENSIONS ET POIDS
• L. 120 x l. 80 cm : 27 kg
• L. 160 x l. 80 cm : 32 kg
• L. 180 x l. 80 cm : 33 kg

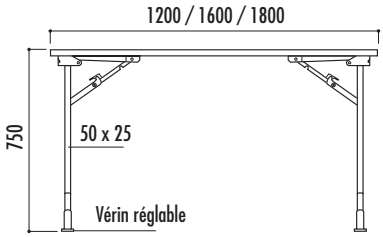

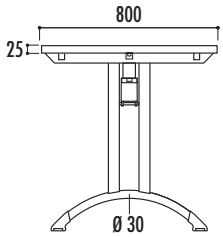

Couleurs plateau
Hêtre naturel · Chromix argent · Seringa beige

Couleurs piètement
Noir · Gris martelé · Gris argent

Vue de dessous

Compas de pliage

2 table Alsace mélaminé

Références

Table Alsace mélaminé 120 x 80 cm :	**25100**
Table Alsace mélaminé 160 x 80 cm :	**25110**
Table Alsace mélaminé 180 x 80 cm :	**25120**

Caractéristiques

• Pliante et empilable

PLATEAU
• Plateau mélaminé certifié PEFC n°10-31-1841
• Coloris au choix
• Épaisseur 25 mm
• Angles arrondis
• Chant souple antichocs gris (plateau toile argent) ou marron (plateau hêtre naturel et seringa beige)

STRUCTURE
• Piètement acier à dégagement latéral 50 x 25 mm et Ø 30 mm
• Finition peinture époxy, coloris au choix
• 4 vérins de réglages
• 2 compas de pliage avec système de verrouillage en polyamide et blocage automatique
• 2 renforts en acier 30 x 20 mm sous le plateau pour les tables longueur 160 et 180 cm

DIMENSIONS ET POIDS
• L. 120 x l. 80 cm : 27 kg
• L. 160 x l. 80 cm : 32 kg
• L. 180 x l. 80 cm : 33 kg

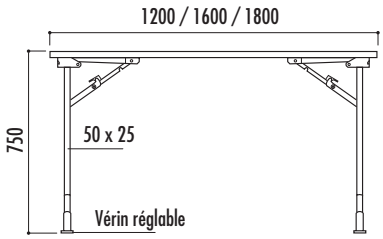

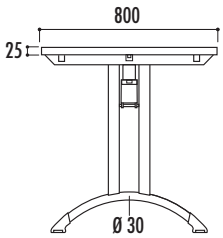

Couleurs plateau
Hêtre naturel · Toile argent · Seringa beige

Couleurs piètement
Noir · Gris martelé · Gris argent

Compas de pliage

3 table Tivoli

Références

Table Tivoli 120 x 80 cm :	**19273**
Table Tivoli 140 x 80 cm :	**19274**
Table Tivoli 160 x 80 cm :	**19275**

Caractéristiques

• Pliante et empilable

PLATEAU
• Plateau mélaminé, certifié PEFC n°10-31-1738
• Coloris au choix
• Épaisseur 19 mm
• Chants antichoc en PVC 3 mm

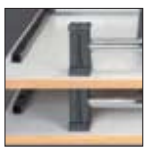
Taquet d'empilage

STRUCTURE
• Piètement à dégagement latéral en acier rond Ø 35 mm
• Finition chromée
• Longerons de rigidité
• 4 vérins de stabilité
• Clipsage de sécurité en position ouverte ou fermée

DIMENSIONS ET POIDS
• L. 120 x l. 80 cm : 28 kg
• L. 140 x l. 80 cm : 30 kg
• L. 160 x l. 80 cm : 34 kg

• Livrée montée à plat

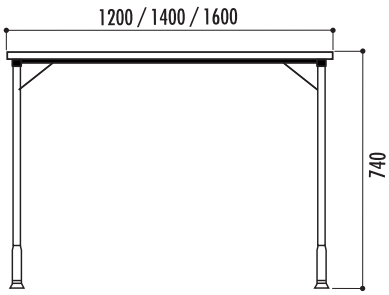

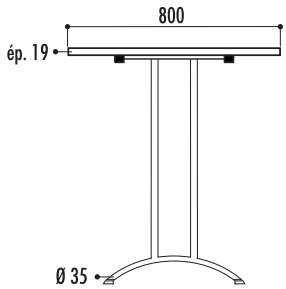

Couleurs plateau
Hêtre · Merisier · Wengé · Erable · Frêne noir · Gris · Blanc

Vue de dessous

Dimensions table

120 x 80 cm
160 x 80 cm
180 x 80 cm

1

Dimensions table

120 x 80 cm
160 x 80 cm
180 x 80 cm

2

Dimensions table

120 x 80 cm
140 x 80 cm
160 x 80 cm

3

1 table Fix

Caractéristiques

PLATEAU
- Plateau en mélaminé, certifié PEFC n°10-31-1738
- Coloris au choix
- Épaisseur 19 mm
- Chants antichoc en PVC épaisseur 3 mm
- Cadre métallique 50 x 20 mm finition époxy assortie au piètement

STRUCTURE
- Piètement en tube carré 30 x 30 mm
- Finition peinture époxy
- Coloris au choix
- 4 vérins de réglage

DIMENSIONS ET POIDS
- Rectangulaire : L. 70 x 60 cm : 12 kg
- Rectangulaire : L. 120 x 60 cm : 17 kg
- Rectangulaire : L. 120 x 80 cm : 21 kg
- Rectangulaire : L. 140 x 70 cm : 22 kg
- Rectangulaire : L. 160 x 80 cm : 27 kg
- Rectangulaire : L. 180 x 80 cm : 29 kg
- Trapézoïdale : 120 x 60 x 60 cm : 14 kg
- Trapézoïdale : 140 x 70 x 70 cm : 17 kg
- Demi-ronde : Ø 120 cm : 15 kg
- Demi-ronde : Ø 140 cm : 18 kg

- Livrée démontée, à plat

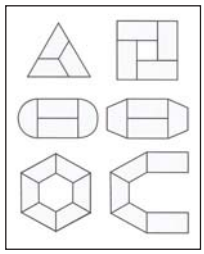

Exemples de configurations

Références

Rectangulaire	70 x 60 cm :	**20050**
Rectangulaire	120 x 60 cm :	**20051**
Rectangulaire	120 x 80 cm :	**20054**
Rectangulaire	140 x 70 cm :	**20055**
Rectangulaire	160 x 80 cm :	**20058**
Rectangulaire	180 x 80 cm :	**20059**
Trapézoïdale	120 x 60 x 60 cm :	**20052**
Trapézoïdale	140 x 70 x 70 cm :	**20056**
Demi-ronde	Ø 120 cm :	**20053**
Demi-ronde	Ø 140 cm :	**20057**

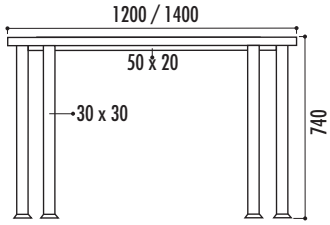

Tables trapézoïdales et demi-rondes

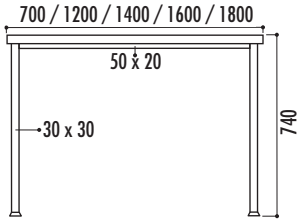

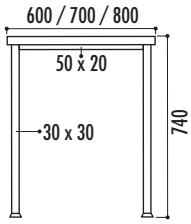

Tables rectangulaires

Couleurs plateau: Hêtre, Merisier, Wengé, Erable, Frêne noir, Gris, Blanc

Couleurs piètement: Gris alu, Gris anthracite, Noir

Autres coloris de piètement, nous consulter

2 table modulaire Confort

Caractéristiques

PLATEAU
- Plateau mélaminé, certifié PEFC n°10-31-1738
- Coloris au choix
- Épaisseur 19 mm
- Chants antichoc bimatière avec angles arrondis
- Cadre métallique 50 x 20 mm finition époxy noir ou alu

STRUCTURE
- Piètement tube Ø 40 mm
- Cadre métallique 50 x 20 mm finition époxy noir ou alu.
- 4 vérins de réglage

DIMENSIONS ET POIDS
- Rectangulaire : 140 x 70 cm : 24 kg
- Trapézoïdal: 140 x 70 x 70 cm : 21 kg
- Demi-ronde : Ø 140 cm : 22 kg

- Livrée démontée, à plat

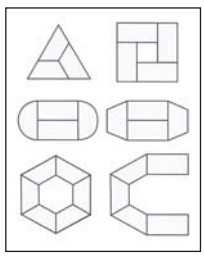

Exemples de configurations

Références

Rectangulaire	140 x 70 cm :	**21220**
Trapézoïdale	140 x 70 x 70 cm :	**21221**
Demi-ronde	Ø 140 cm :	**21222**

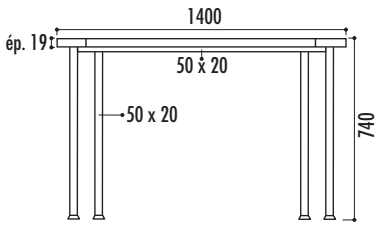

Tables trapézoïdales et demi-rondes

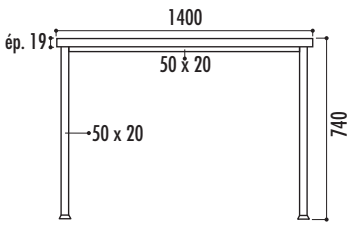

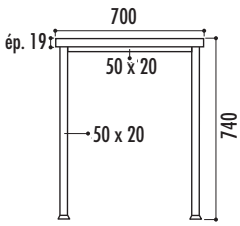

Tables rectangulaires

Couleurs plateau: Hêtre, Merisier, Wengé, Erable, Frêne noir, Gris

Couleurs piètement: Gris alu, Noir

3 table Congrès

Caractéristiques

- Renfort sous le plateau

PLATEAU
- Plateau mélaminé, certifié PEFC n°10-31-1738
- Coloris au choix
- Épaisseur 25 mm
- Chants antichoc PVC 3 mm avec angles arrondis
- Cadre métallique 50 x 20 mm finition époxy assortie au piètement

STRUCTURE
- Piètement métallique tube Ø 60 mm
- Finition peinture époxy
- Coloris au choix
- Vérins de réglage

DIMENSIONS ET POIDS
- Tonneau : L. 210 x 102 / 80 cm : 52 kg
- Tonneau : L. 250 x 102 / 80 cm : 59 kg
- Oblong : L. 210 x 102 cm : 52 kg
- Oblong : L. 240 x 102 cm : 55 kg

- Livrée démontée, à plat

Références

Tonneau	210 x 102 / 80 cm :	**21240**
Tonneau	250 x 102 / 80 cm :	**21241**
Oblong	210 x 102 cm :	**21242**
Oblong	240 x 102 cm :	**21243**

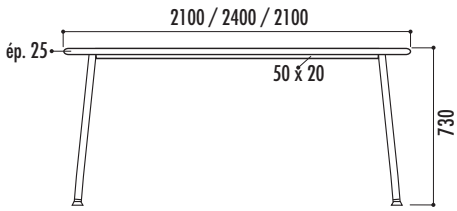

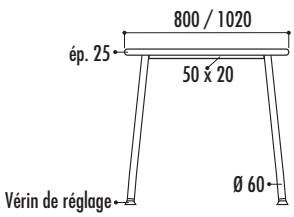

Couleurs plateau: Hêtre, Merisier, Erable, Frêne noir, Gris, Blanc

Couleurs piètement: Gris alu, Gris anthracite, Noir

1
1
2
2
3
Table "Tonneau"
3
Table "Oblong"

Chariots de transport, voir pages 174 et 175

1 table et banc Vienne

Références

Table Vienne 220 x 60 cm :	**25970**
Table Vienne 220 x 70 cm :	**25950**
Table Vienne 220 x 80 cm :	**25960**
Banc Vienne 220 x 25 cm :	**25980**
Table Vienne 200 x 60 cm :	**26010**
Table Vienne 200 x 70 cm :	**25990**
Table Vienne 200 x 80 cm :	**26000**
Banc Vienne 200 x 25 cm :	**26020**
Table comptoir :	**26110**

Caractéristiques

- Utilisation : intérieure ou extérieure (sous abri)
- Pliants et empilables. Encombrement plié : 35 cm (tables et bancs)

PLATEAU
- Pin massif finition poncée et vernis naturel (vernis alimentaire, 3 couches dessus, 1 couche dessous)
- Épaisseur 30 mm (+ ou - 2 mm)
- 3 taquets d'empilage vissés sous le plateau

PIEDS
- Acier rond Ø 25 mm finition peinture époxy verte
- Verrouillage par 2 loqueteaux en acier galvanisé situés sous le plateau

TABLE
Capacité : 6/8 personnes
Poids :
- Table 60 cm : 29 kg (long. 220 cm), 26 kg (long. 200 cm)
- Table 70 cm : 32 kg (long. 220 cm), 28,5 kg (long. 200 cm)
- Table 80 cm : 35 kg (long. 220 cm), 31 kg (long. 200 cm)

BANC
Capacité : 4 personnes en moyenne
Poids : 12 kg (long. 220 cm), 10,5 kg (long. 200 cm)

TABLE COMPTOIR
- Plateau 70 cm, 39 kg (long. 220 cm)

Vue de dessous

TABLE

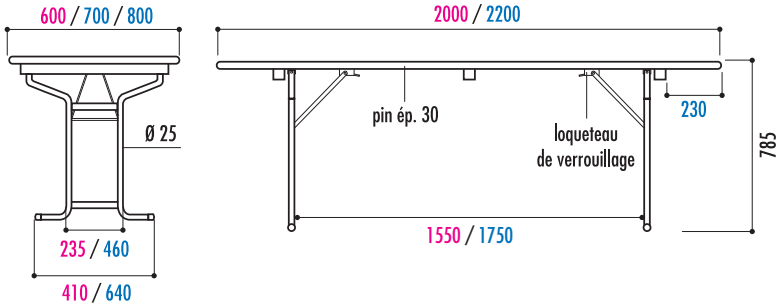

BANC

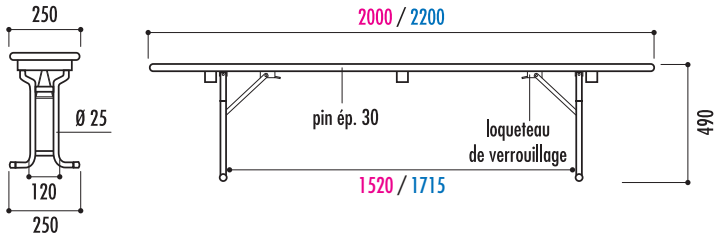

TABLE COMPTOIR

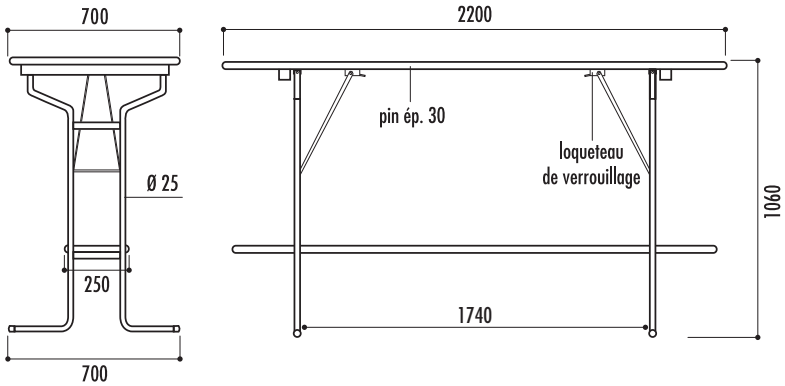

2 table et banc Pragues

Caractéristiques

- Utilisation : intérieure ou extérieure (sous abri)
- Pliants et empilables

PLATEAU
- Pin massif finition poncée et vernis naturel (vernis alimentaire, 2 couches dessus, 1 couche dessous)
- Épaisseur 30 mm (+ ou - 2 mm)
- 2 taquets d'empilage vissés sous le plateau

PIEDS
- Acier finition peinture époxy verte
- Verrouillage par 2 loqueteaux en acier galvanisé situés sous le plateau

TABLE
Capacité : 6/8 personnes
Poids :
- Table 60 cm : 27 kg (long. 220 cm), 24 kg (long. 200 cm)
- Table 70 cm : 30 kg (long. 220 cm), 24 kg (long. 200 cm)
- Table 80 cm : 33 kg (long. 220 cm), 26,5 kg (long. 200 cm)

BANC
Capacité : 4 personnes en moyenne
Poids : 11,5 kg (long. 220 cm), 10 kg (long. 200 cm)

Vue de dessous

Références

Table Pragues 220 x 60 cm :	**26050**
Table Pragues 220 x 70 cm :	**26030**
Table Pragues 220 x 80 cm :	**26040**
Banc Pragues 220 x 25 cm :	**26060**
Table Pragues 200 x 60 cm :	**26090**
Table Pragues 200 x 70 cm :	**26070**
Table Pragues 200 x 80 cm :	**26080**
Banc Pragues 200 x 25 cm :	**26100**

TABLE

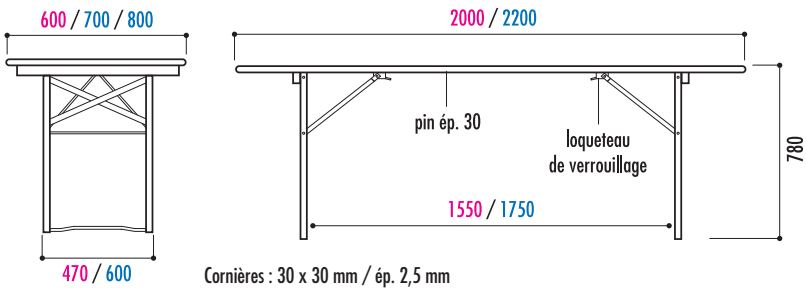

Cornières : 30 x 30 mm / ép. 2,5 mm

BANC

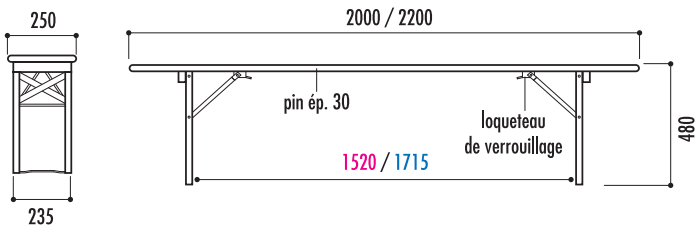

1

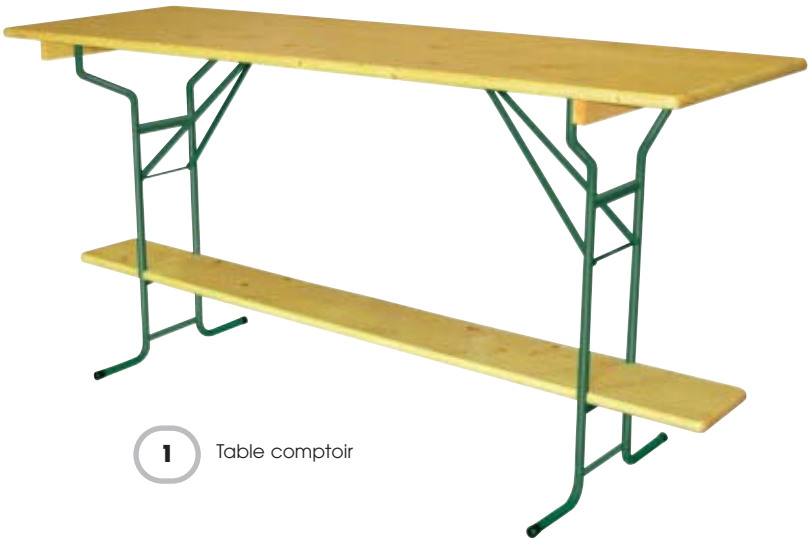

1 Table comptoir

2

1 chariot pour tables n°2

Références

Chariot n°2 tables 180 et + :	**12340**
Kit d'élargissement :	**12343**
Roue noire Ø 200 mm - sans frein :	**12347**
Roue noire Ø 200 mm - avec frein :	**12348**
Platine pour fixation des roues :	**12349**

Caractéristiques

- **Compatible avec les tables Vienne et Pragues ou table Grenade 200 x 90 cm (avec kit d'élargissement)**
- Structure en acier 40 x 40 mm
- Finition peinture au four noire RAL 9005
- 4 roues blanches pivotantes Ø 125 mm dont 2 avec freins
- 4 rehausses en acier 40 x 40 mm, hauteur 80 cm
- Embouts de finitions des rehausses en polyéthylène noir
- Capacité : 10 à 12 tables
- Poids : 23 kg
- Livré démonté
- Options :
- Kit d'élargissement permettant au chariot de s'adapter aux tables en largeur 90 cm
- Roues en polypropylène noir Ø 200 mm avec ou sans frein

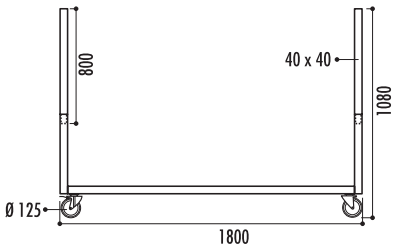

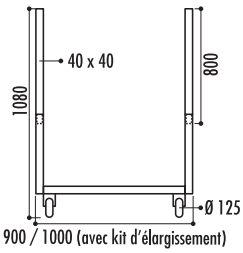

2 chariot pour tables rondes Plus

Référence

Chariot pour tables rondes :	**28000**

Caractéristiques

- **Compatible avec les tables rondes Grenade et Tarragone**
- Structure en acier finition peinture époxy et polyester couleur gris martelé
- Structure en tube 50 x 20 x 2 mm, ridelles en tube Ø 30 mm et guidon type « poussette » en tube Ø 25 mm
- 2 roues fixes et 2 roues pivotantes freinées en PVC indéformable Ø 125 mm
- Base composée de 2 plateaux en aggloméré brut 79 x 25 cm ép. 20 mm
- Capacité :
- 18 tables Ø 122 et 154 cm
- 16 tables Ø 183 cm
- Poids : 28 kg

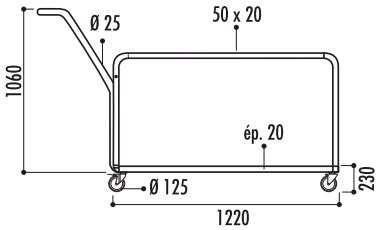

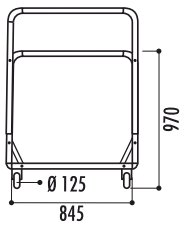

3 chariot pour tables n°3

Références

Chariot n°3 tables 160/180 cm :	**12350**
Chariot n°3 tables 120 cm :	**12360**

Caractéristiques

- **Compatible avec les tables Rimini, Massa et Tivoli**
- Structure en acier
- Finition peinture époxy et polyester couleur gris martelé
- Tubes 50 x 50 x 2 mm, ridelles et guidon de déplacement en tube Ø 25 mm
- 2 roues pivotantes freinées et 2 roues fixes en PVC indéformable Ø 125 mm
- Capacité 10/12 tables
- Base : plateau aggloméré brut de longueur 120 ou 180 x épaisseur 20 cm
- Poids 28 kg (long. 123 cm), 35 kg (long. 183 cm)

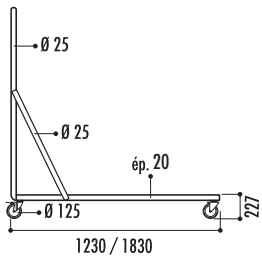

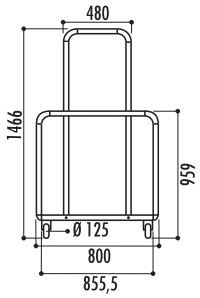

4 chariot pour tables rectangulaires Plus

Références

Chariot Plus 183 :	**28270**
Chariot Plus 244 :	**28280**

Caractéristiques

- **Chariot réf. 28270 compatible avec les tables Grenade long. 153, 183 cm ou Tarragone long. 183 cm**
- **Chariot réf. 28280 compatible avec les tables Grenade long. 244 cm ou Tarragone long. 200 cm**
- Structure en acier
- Finition peinture époxy et polyester couleur gris martelé
- Cornières 50 x 20 x 2 mm, ridelles et guidon de déplacement en tube Ø 25 mm
- 2 roues pivotantes freinées et 2 roues fixes en PVC indéformable Ø 125 mm (4 roues fixes pour le modèle long. 244 cm)
- Capacité :
- réf. 28270 : 17 tables Grenade ou 10 tables Tarragone
- réf. 28280 : 15 tables Grenade ou 10 tables Tarragone
- Base : plateau aggloméré brut de longueur 183 ou 244 cm, épaisseur 20 mm
- Poids : 36 kg (long. 183 cm), 55 kg (long. 244 cm)

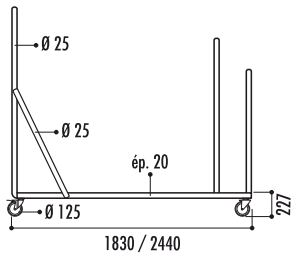

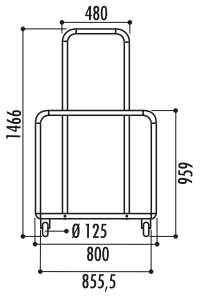

5 chariot pour tables n° 5

Référence

Chariot pour tables n° 5 :	**20623**

Caractéristiques

- **Compatible avec les tables Rimini, Massa et Tivoli**
- Structure en acier
- Finition peinture époxy laqué noir
- Cadre tube 30 x 30 mm
- 4 roues multidirectionnelles Ø 100 mm avec bandage caoutchouc silencieux (charge utile 400 kg)
- Dimensions utiles du cadre : 160 x 70 cm
- Poids : 21 kg
- Capacité : 10 tables

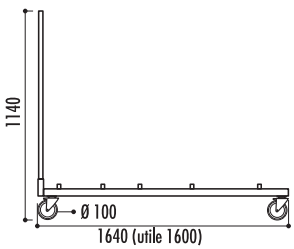

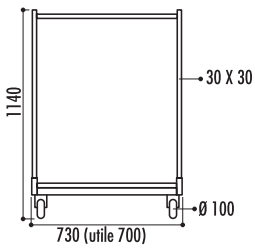

1

2

3

4

5

1 vestiaire porte cintres

Références

Vestiaire :	**19795**
Lot de 50 cintres antivol :	**19791**

Caractéristiques

- Structure en acier Ø 25 mm avec galerie
- Finition époxy noir
- 4 roues pivotantes dont 2 avec freins
- Capacité : 40 à 50 cintres
- Poids : 9,50 kg
- Livré démonté
- Option : lot de 50 cintres en plastique antivol

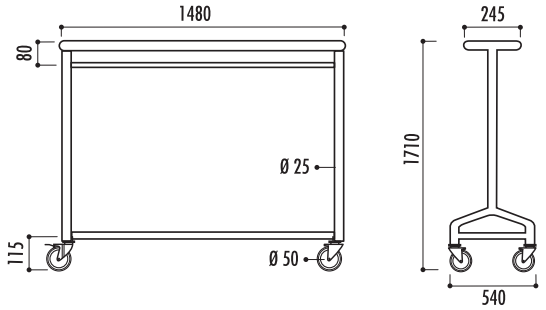

2 chariot chaises pliantes

Références

Chariot A :	**23310**
Chariot B :	**23320**
Chariot C :	**23330**

Caractéristiques chariot A

- Structure en tube acier 32 x 32 mm
- Finition peinture au four coloris noir
- 4 roues pivotantes Ø 125 mm dont 2 avec freins
- Poids : 20 kg
- Livré démonté

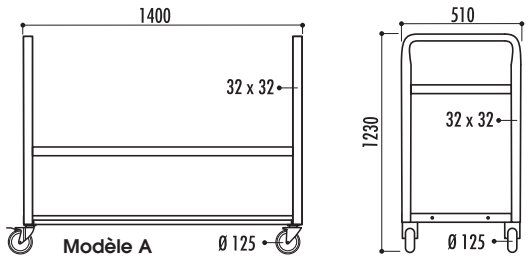

Caractéristiques chariots B et C

- Structure en tube acier 40 x 40 mm
- Bras de suspension en tube carré en acier 20 x 20 mm
- Embouts antichute des chaises en polyamide noir
- Finition peinture au four coloris noir
- 4 roues pivotantes blanches Ø125 mm dont 2 avec freins
- Poids : 35 kg (chariot A), 45 kg (chariot B)
- Livrés démontés

- Pour chaises Gênes, Palerme, Malaga, Florence

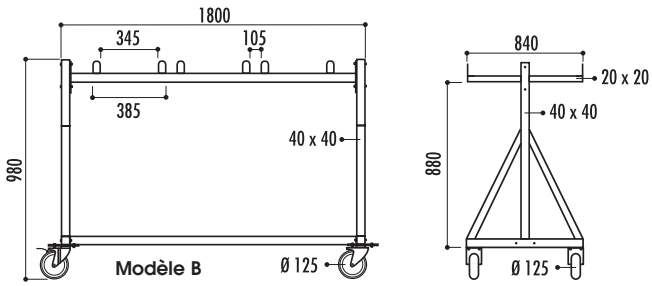

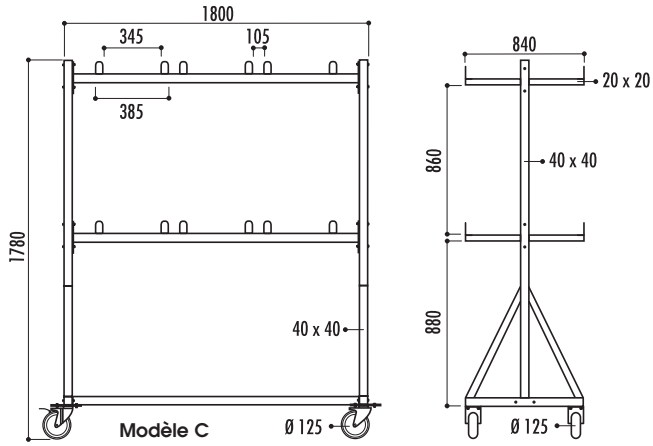

Capacité des chariots	A	B	C
Chaise Gênes :	**24**	**48**	**96**
Chaise Palerme :	**20**	**30**	**60**
Chaise Malaga :	**14**	**30**	**60**
Chaise Florence :	**12**	**30***	**60***
Chaise Bounty :	**-**	**48**	**96**

* chaises Florence non assemblables uniquement

3 chariot Norman trolley

Référence

Chariot Norman trolley :	**19915**

Caractéristiques

- Structure en acier peint par pulvérisation coloris gris clair
- 4 roues en polyuréthane avec frein : 2 roues fixes, 2 roues pivotantes
- Poteaux verticaux pour immobilisation des chaises empilées
- Poids : 21 kg
- Pour chaises Malaga et Prato

Capacité du chariot

Chaise Malaga :	**30**
Chaise Prato :	**50**

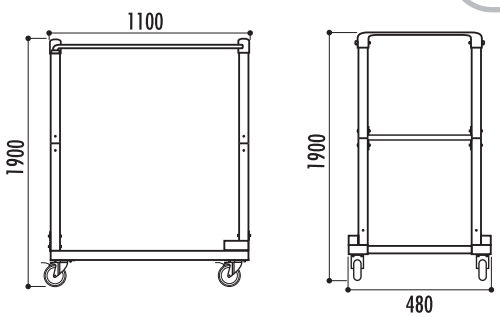

1

2 Modèle A

2 Modèle B

3

2 Modèle C

1 diable n°1

Caractéristiques

- **Pour chaises Naples, Milan, Vanoise, Bologne, Iso, Campus, Miami et Denver**
- Structure en acier Ø 20 mm
- Finition peinture époxy et polyester noir et rouge
- 2 roues en polypropylène indéformable
- Support réglable en 4 positions : 3 pour s'adapter à tous les types de chaises et 1 pour le transport de cartons
- Fourches réglables en hauteur
- Poids : 4,1 kg
- Charge supportée : 80-90 kg

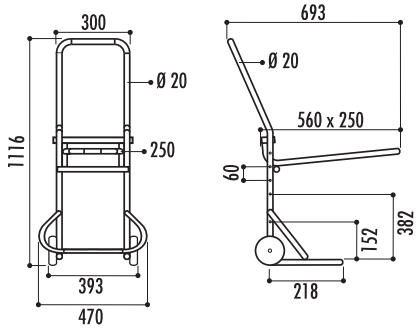

Référence
Diable n°1 : **12420**

2 chariot n°6

Caractéristiques

- **Chariot polyvalent : poids : 5 kg, pour chaises Naples, Bologne, Campus, Miami, Denver, Vanoise**
- **Chariot chaise Iso : poids : 6 kg, pour chaises Iso uniquement**
- **Chariot chaise Milan : poids 6 kg, pour chaise Milan uniquement**
- Cadre en cornière acier
- Finition peinture époxy noir RAL 9005
- 4 roulettes orientables

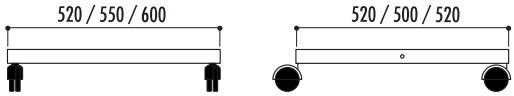

Références
Chariot polyvalent : **13980**
Chariot chaises ISO : **13981**
Chariot chaises Milan : **13982**

3 diable pour chaise Iso

Caractéristiques

- **Pour chaise Iso**
- Structure en acier Ø 25 mm
- Finition peinture noire
- 2 roues Ø 200 mm
- Capacité : 10 à 12 chaises
- Poids : 6 kg

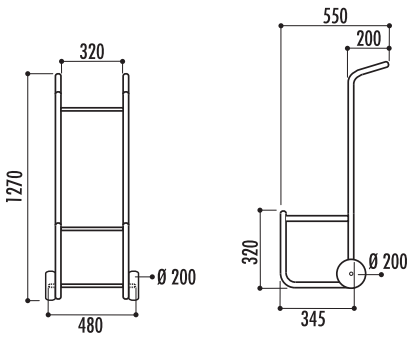

Référence
Diable pour chaise Iso : **12450**

4 diable pour chaises Sirtaki

Caractéristiques

- **Pour chaise Sirtaki uniquement**
- Structure acier Ø 25 mm
- Finition peinture au four coloris vert RAL 6005
- 2 roues Ø 200 mm
- Embouts en polyéthylène noir
- Butée anti basculement
- Poids : 8 kg
- Capacité : 16 chaises

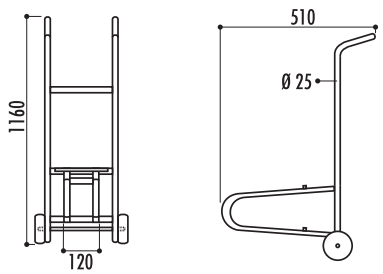

Référence
Diable pour chaises Sirtaki : **12432**

5 diable pour chaises monoblocs

Caractéristiques

- **Pour chaises Denver et Miami**
- Structure en acier Ø 25 mm
- Finition peinture au four coloris vert RAL 6005
- Extrémités protégées par des embouts en polyéthylène noir
- 2 roues Ø 200 mm
- Poids : 8 kg
- Capacité : 10 à 12 chaises

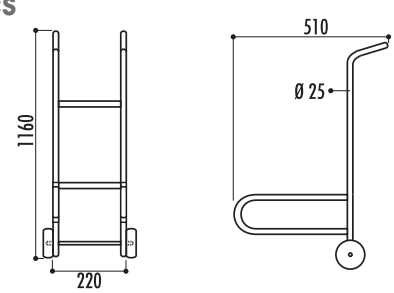

Référence
Diable pour chaises Monoblocs : **12431**

6 diable n°2

Caractéristiques

- **Pour chaises Naples, Milan, Vanoise, Bologne, Iso et Campus**
- Structure en acier Ø 25 mm
- Finition peinture au four coloris vert RAL 6005
- Extrémités protégées par des embouts en polyéthylène noir
- 2 roues Ø 200 mm
- Poids : 8 kg

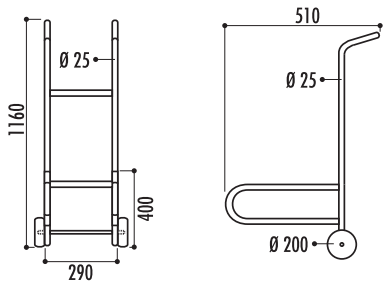

Référence
Diable n°2 : **12430**

1

2

3

4

5

6

NOTES

RAL 1003	RAL 1004	RAL 1015	RAL 1016	RAL 1021	RAL 1023
RAL 2002	RAL 2003	RAL 2004	RAL 2010	RAL 3001	RAL 3003
RAL 3004	RAL 3005	RAL 3007	RAL 3011	RAL 3013	RAL 3014
RAL 3020	RAL 4002	RAL 4005	RAL 4006	RAL 5002	RAL 5003
RAL 5005	RAL 5009	RAL 5010	RAL 5012	RAL 5013	RAL 5014
RAL 5015	RAL 5017	RAL 5018	RAL 5020	RAL 5022	RAL 6002
RAL 6003	RAL 6004	RAL 6005	RAL 6006	RAL 6007	RAL 6008
RAL 6009	RAL 6011	RAL 6013	RAL 6018	RAL 6024	RAL 6026
RAL 6028	RAL 6029	RAL 6032	RAL 7001	RAL 7002	RAL 7004
RAL 7005	RAL 7006	RAL 7008	RAL 7010	RAL 7011	RAL 7012
RAL 7013	RAL 7015	RAL 7016	RAL 7021	RAL 7022	RAL 7023
RAL 7024	RAL 7031	RAL 7035	RAL 7036	RAL 7037	RAL 7039
RAL 7040	RAL 7042	RAL 7043	RAL 7044	RAL 7046	RAL 8002
RAL 8014	RAL 8015	RAL 8016	RAL 8017	RAL 8019	RAL 8024
RAL 8025	RAL 8028	RAL 9005	RAL 9010	RAL 9016	RAL 9017
bleu 2700 sablé	gris 2900 sablé	rouge 2100 sablé	vert 2500 sablé	corten	oxyron

FRANCE Collectivités

MOBILIER URBAIN - MATÉRIEL & JEUX

L'Atrium
100, Route de NÎMES - 30132 Caissargues
Tel : 04 30 65 01 79
fax : 04 30 65 09 09