POTELETS
POTELET HAUTE VISIBILITÉ

loi handicap — mettons-la en place pour que chacun trouve sa place

Ces potelets répondent aux prescriptions relatives à l'accessibilité de la voirie et des espaces publics (arrêté du 15 janvier 2007). En effet, la partie de couleur contrastée est constituée d'une bande d'au moins 10 cm de hauteur [...] à une hauteur comprise entre 1,20 et 1,40 m.

CARACTÉRISTIQUES TECHNIQUES

> Hauteur hors sol : 1200 mm (hors pommeau)
> Hauteur hors tout : 1380 mm (hors pommeau)
> Tube acier : Ø 60, 76, 114 ou 70 x 70 mm, épaisseur 3 mm
> Cinq pommeaux au choix :
- City, Boule, Inox ou Carrefour sur tube rond
- Courbe de Diamant Conviviale® sur tube 70 x 70 mm

RECOMMANDATIONS DE POSE

> Pose par scellement direct (hauteur du scellement 180 mm)

OPTION

> Peuvent être rendus amovibles grâce au Serrubloc® 21 (sauf Conviviale®)

RÉFÉRENCES ET DIMENSIONS

	City	Boule	Inox
Potelet Province Ø 76 mm			
Haut. hors sol	1305 mm	1302 mm	1300 mm
Références	206327	206407	206334
Potelet Province Ø 114 mm			
Haut. hors sol	1358 mm	1343 mm	-
Références	206477	206487	-

Carrefour
Potelet Ø 60 mm
1300 mm
206482
Potelet Ø 76 mm
1300 mm
206479

Conviviale®
Potelet 70 x 70 mm
1300 mm
206333

PLAN DE SCELLEMENT

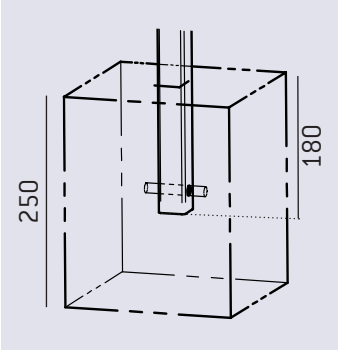

FINITION PEINTURE

> Finition peint sur zinc bicolore selon nos coloris ou pommeau en inox

RAL 3020 — RAL 3004 — RAL 5010 — RAL 6005 — RAL 8017

RAL 7044 — RAL 9010 — RAL 9005 — Gris PROCITY® — Aspect Corten

Serrubloc® 21

Potelet Carrefour

Potelet Boule

Potelet Conviviale®

Potelet Inox

Potelet City